DPZ0200000

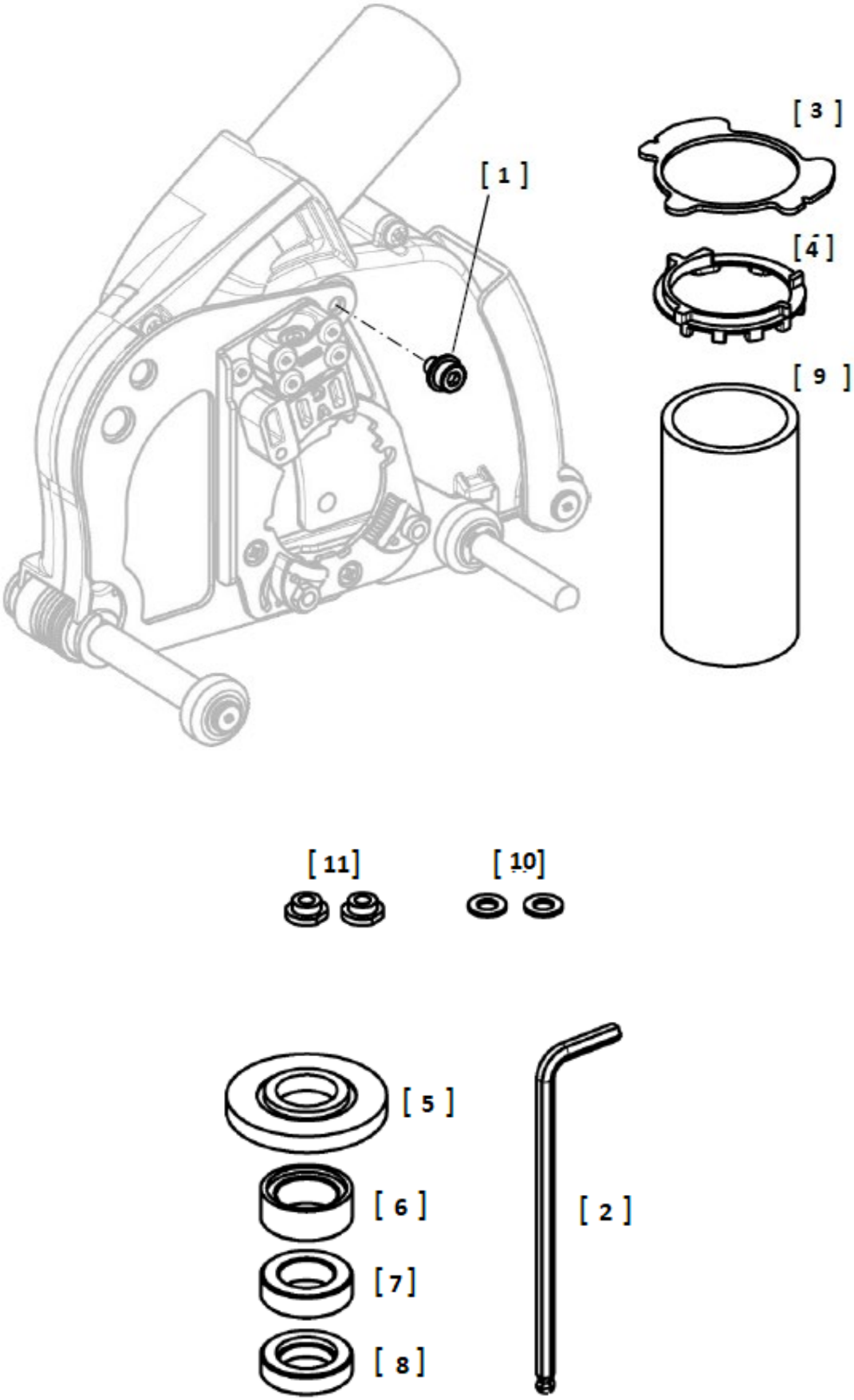

DPZ0200000

Nr.	Omschrijving	Artikelnummer
1	BOUT	XNKN400733
2	MOERSTEUTEL	XNKN400593
3	OFFSET PLAAT	XNKN400752
4	MILWAUKEE PLAAT	XNKN300293
5	BASIS FLENS	XNKN400725
6	SPACER T9.5	XNKN400726
7	SPACER T7	XNKN400601-8
8	SPACER T6	XNKN400753
9	SCHARNIER	XNKN400089
10	SLUITRING	XNKN400800
11	HAAK	XNKN400783

Nr.	Omschrijving	Artikelnummer