MFD
Ludwigsburger Straße 71
D-71691 Freiberg/Neckar

3270..



DE (Deutsch)	**Gebrauchsanleitung**	6
EN (English)	**Instructions for Use**	12
FR (Français)	**Mode d'emploi**	18
NL (Nederlands)	**Gebruiksaanwijzing**	24
ES (Español)	**Instrucciones de uso**	30
IT (Italiano)	**Istruzioni per l'uso**	36
PT (Português)	**Manual de instruções**	42
FIN (Suomi)	**Käyttöohje**	48
S (Svenska)	**Brugsanvisning**	54
N (Norsk)	**Bruksanvisning**	60
DK (Dansk)	**Brugsanvisning**	66
GR (ελληνικά)	**Οδηγίες χρήσης**	72
EST (Eesti)	**Kasutusjuhend**	78
LT (Lietuvių)	**Naudojimo instrukcija**	84
LV (Latviešu)	**Lietošanas instrukcija**	90

Ersatzteile	Spare Parts	Pièces de Rechange
Reserve-onderdelen	Piezas de repuesto	Pezzi di ricambio
Peças sobressalentes	Varaosat	Reservdelar
Reservdeler	Reservedele	Varuosad
Atsarginės detalės	Rezerves daļas	Ανταλλακτικά

3270..

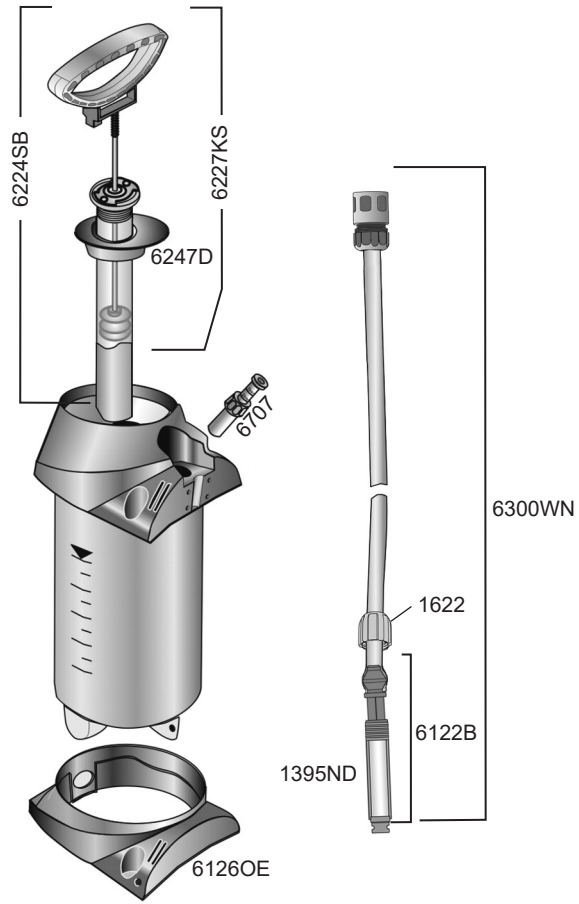

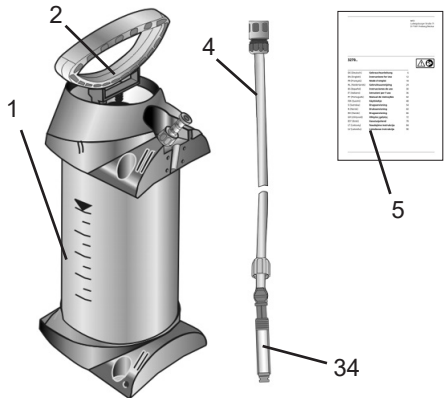

1

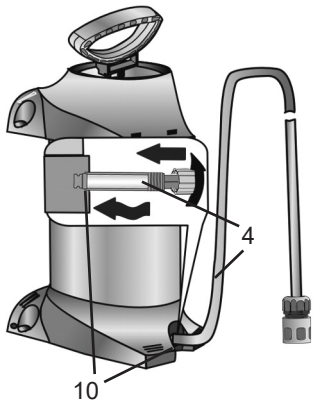

3

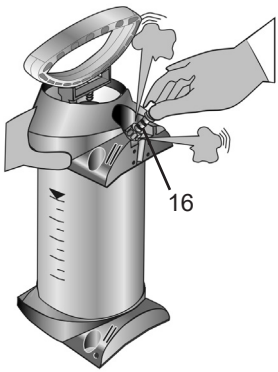

5

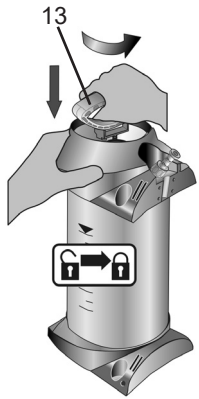

6

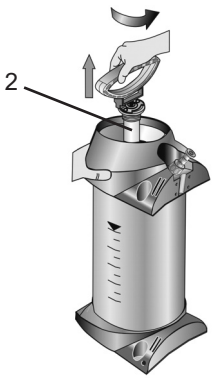

7

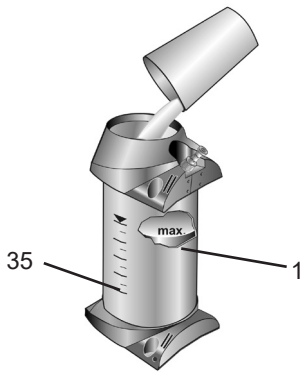

8

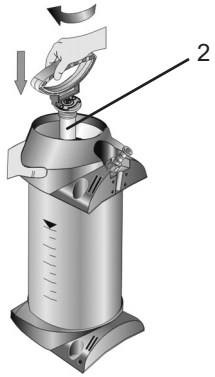

9

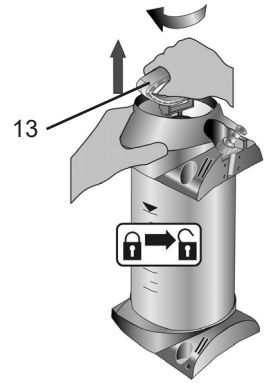

10

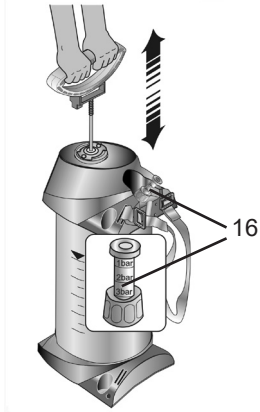

11

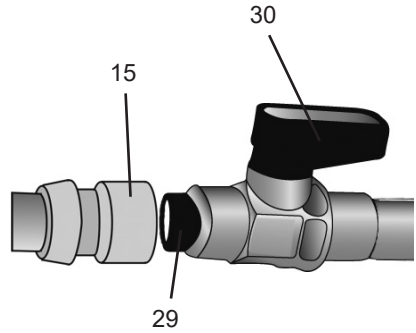

12

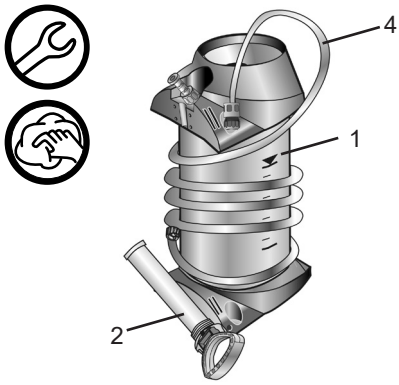

16

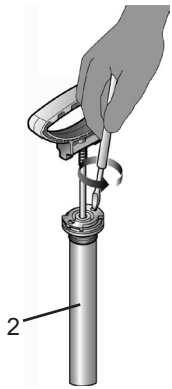

17

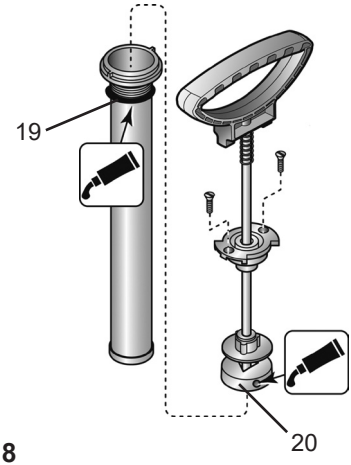

18

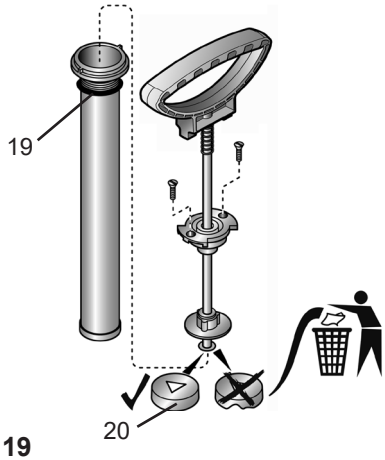

19

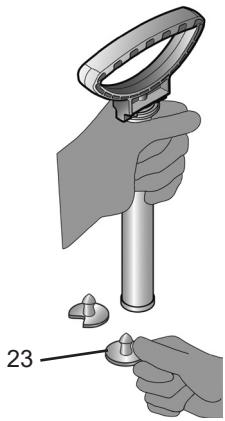

21

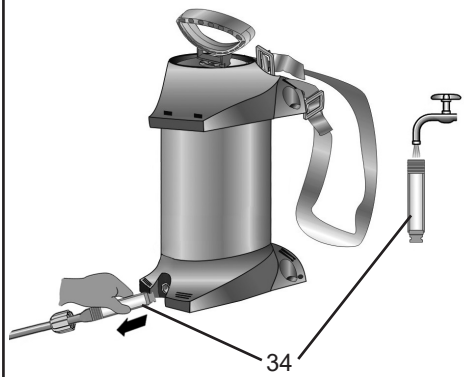

24

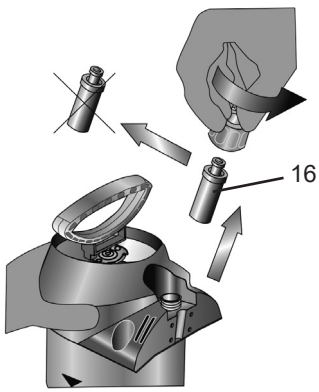

26

Herzlichen Glückwunsch

zu Ihrem neuen Qualitätsprodukt und Danke für das Vertrauen in unsere Marke.
Ihre Zufriedenheit mit unserem Produkt und unserem Service ist uns sehr wichtig.
Wir bitten um eine Rückmeldung, sollten Ihre Erwartungen nicht erfüllt sein.
Unsere Adresse finden Sie auf der Titelseite dieser Gebrauchsanleitung.



Lesen Sie die Gebrauchsanleitung vor der Verwendung des Gerätes!
Bewahren Sie die Gebrauchsanleitung auf.
Die Gebrauchsanleitung ist ein integraler Bestandteil des Gerätes und muss bei einer Weitergabe mitgegeben werden.



Beim Arbeiten mit dem Gerät sind besondere Sicherheitsmaßnahmen notwendig.

Verwendung

Wasserdruckbehälter 3270.. sind für das Ausbringen von Kühl- und Spülflüssigkeiten, in der Regel Wasser, bei Bohrgeräten, Betonsägen, Trennschleifern etc. bestimmt.



Unsachgemäße Verwendung kann zu gefährlichen Verletzungen und Umweltschäden führen.

Beachten Sie bei jeder Anwendung die Sicherheitshinweise und -datenblätter der Mittelhersteller. Beachten Sie die angegebenen maximalen Konzentrationen für chemische Stoffe und Zubereitungen. Auf Anfrage beraten wir Sie gerne.
Beachten Sie die in Ihrem Land jeweils gültigen gesetzlichen und behördlichen Bestimmungen.
Das Gerät darf ausschließlich im Außenbereich oder in gut durchlüfteten Räumen verwendet werden. Lassen Sie sich vom Verkäufer oder einem Sachkundigen in die Bedienung des Gerätes einweisen, falls Sie zum ersten Mal damit arbeiten.

Nicht geeignet für

- entzündliche Flüssigkeiten
- ätzende Stoffe *(bestimmte Desinfektions- und Imprägniermittel, Säuren, Laugen)*
- ammoniakhaltige Flüssigkeiten
- Flüssigkeiten mit Temperaturen über 40 °C
- Netzmittel *(Tenside)*, Lösungsmittel und lösungsmittelhaltige Flüssigkeiten, die an den verwendeten Kunststoffen Rissbildung auslösen oder fördern können.
- zähe, klebrige oder Rückstand bildende Flüssigkeiten *(Farben, Fette)*
- den Einsatz im Lebensmittelbereich

Unter keinen Umständen verwenden

- fremde Druckquellen ohne original Druckluft-Füllventil
- zur Abflammung
- zur Lagerung und Aufbewahrung von Flüssigkeiten
- als Augendusche

Sicherheit



Mit dem Gerät dürfen nur geschulte, gesunde und ausgeruhte Personen arbeiten. Sie sollen nicht unter dem Einfluss von Alkohol, Drogen oder Medikamenten sein.
Kinder und Jugendliche dürfen das Gerät nicht benutzen.
Bewahren Sie das Gerät kindersicher auf.
Treffen Sie Vorsorge gegen Missbrauch bei Benutzung gefährlicher Mittel.
→ **Unfallgefahr!**



Vermeiden Sie Zündquellen in der Umgebung.



Lassen Sie das Gerät nicht unter Druck und/oder in der Sonne stehen. Stellen Sie sicher, dass das Gerät nicht über die maximale Betriebstemperatur erwärmt wird *(→ Tabelle 1)*. Schützen Sie das Gerät vor Frost und Ammoniak.



Bei Glätte, Nässe, Schnee, Eis, an Hängen und bei unebenem Gelände besteht Rutsch- und Stolpergefahr.



Reparaturen oder Veränderungen am Gerät sind nicht zulässig.
Lassen Sie beschädigte oder nicht funktionsfähige Teile sofort durch unseren Service oder von uns autorisierte Servicepartner ersetzen.

Das Sicherheitsventil darf nicht unwirksam gemacht werden.
→ **Explosionsgefahr!**



Verwenden Sie nur original Ersatz- und Zubehörteile.
Für Schäden durch Verwendung von Fremdteilen übernehmen wir keine Haftung.



Beobachten Sie beim Pumpen stets das Manometer um den maximalen Sprühdruck nicht zu überschreiten *(→ Tabelle 1)*.
Vor dem Befüllen, nach Gebrauch, vor Wartungsarbeiten, bei Arbeitsunterbrechungen und zur Lagerung muss das Gerät drucklos sein.



Beim Transport beachten: Gerät so transportieren, dass es gegen Beschädigung und Umkippen gesichert ist. Das Gerät muss drucklos sein.
→ **Explosionsgefahr!**

☞ *Sie finden die im Text genannten Abbildungen auf den Seiten 3 – 5 dieser Gebrauchsanleitung.*

Lieferumfang

Behälter [1] mit Pumpe [2], Schlauch [4], Gebrauchsanleitung [5]. *(Abb. 1)*

Technische Daten

Gerätetyp	**3270..**
Max. Einfüllmenge	10 l
Gesamtinhalt	12,5 l
Max. Sprühdruck	3 bar
Max. Betriebstemperatur	40 °C
Leergewicht	2,8 kg
Behälterwerkstoff	Polyethylen
Trageweise	seitlich
Technische Restmenge	< 0,07 l

Tabelle 1

Zusammenbauen

1. Stecken Sie den Schlauch [4] in die Aufnahme [10] und sichern ihn mit der Überwurfmutter. *(Abb. 3)*

Prüfen

Sichtkontrolle: Sind Behälter [1], Pumpe [2] und Schlauch [4] und Kolbenmanometer [16] unbeschädigt? *(Abb. 1)*

☞ *Achten Sie besonders auf die Verbindungen zwischen Behälter - Schlauch und Schlauch – Steckkupplung, sowie den Zustand vom Pumpengewinde.*

Dichtheit: Pumpen Sie das leere Gerät auf 2 bar auf *(Abb. 11).*

► Druck darf innerhalb von 30 min. nicht mehr als 0,5 bar abfallen.

Funktion: Ziehen Sie den Kolbenmanometer [16] hoch. *(Abb. 5)*

► Druck muss entweichen.

⚠ Überprüfen Sie das Gerät regelmäßig und nach längerer Nichtbenutzung z. B. einer Winterpause.
Lassen Sie beschädigte oder nicht funktionsfähige Teile sofort durch unseren Service oder von uns autorisierte Servicepartner ersetzen.

Vorbereiten

⚠ Beachten Sie die Hinweise im Kapitel „Sicherheit“.
Das Gerät muss sich in senkrechter Stellung befinden.
Beim Füllen aus einer Wasserleitung darf die Leitung oder ein Schlauch nicht in den Behälter hineinragen.

1. Ziehen Sie den roten Kolbenmanometer [16] so lange hoch, bis der Behälter drucklos ist. *(Abb. 5)*
2. Drücken Sie die Kolbenstange mit Griff [13] nach unten und drehen sie gegen den Uhrzeigersinn. ► Kolbenstange mit Griff ist verriegelt. *(Abb. 6)*
3. Schrauben Sie die Pumpe [2] aus dem Behälter. *(Abb. 7)*
4. Füllen Sie die Flüssigkeit in den Behälter [1]. *(Abb. 8)*
5. Kontrollieren Sie die Füllhöhe mit Hilfe der Skalierung [35] am Behälter. *(Abb. 8)*

6. Schrauben Sie die Pumpe [2] in den Behälter. *(Abb. 9)*
7. Drücken Sie die Kolbenstange mit Griff [13] nach unten und drehen sie im Uhrzeigersinn.
   ► Kolbenstange mit Griff ist entriegelt. *(Abb. 10)*
8. Erzeugen Sie den gewünschten Druck im Behälter. *(Abb. 11)*

☞ *Max. Druck sollte 3 bar nicht überschreiten (roter Strich am Kolbenmanometer, Abb. 11). Wird der max. Druck überschritten, spricht das Sicherheitsventil an und lässt den Überdruck ab.*

9. Drücken Sie die Kolbenstange mit Griff [13] nach unten und drehen sie gegen den Uhrzeigersinn.
   ► Kolbenstange mit Griff ist verriegelt. *(Abb. 6)*

Gebrauch

⚠ Beachten Sie die Hinweise im Kapitel „Sicherheit“.

1. Verbinden Sie Steckkupplung [15] des Wasserdruckbehälters mit dem Stecknippel Ihres Gerätes [29]. *(Abb. 12*)
2. Betätigen Sie den Kugelhahn [30]. *(Abb. 12)*
   ► Die Flüssigkeitszufuhr beginnt.

☞ *Die Flüssigkeitsmenge kann über den Kugelhahn [30] am Gerät (z. B. Bohrgerät) reguliert werden.*

3. Fällt der Druck unter 1 bar (min. 0,5 bar) ab, pumpen Sie nach. *(Abb. 11)*
4. Ist der Behälter leer, füllen Sie nach. *(→ Kapitel „Vorbereiten“)*

Nach Gebrauch

⚠ Beachten Sie die Hinweise im Kapitel „Sicherheit“.
Lassen Sie niemals Flüssigkeit im Gerät.

1. Halten Sie die Steckkupplung [15] und ziehen Sie gleichzeitig deren Außenring. *(Abb. 12)*
   ► Die Steckkupplung [15] ist vom Stecknippel [29] des Gerätes getrennt.
2. Ziehen Sie den roten Kolbenmanometer [16] so lange hoch, bis der Behälter drucklos ist. *(Abb. 5)*
3. Verriegeln Sie die Kolbenstange mit Griff [13]. *(Abb. 6)*
4. Schrauben Sie die Pumpe [2] aus dem Behälter und leeren Sie den Tank. *(Abb. 7)*
5. Wischen Sie das Gerät mit einem feuchten Tuch ab.
6. Zum Austrocknen und Lagern bewahren Sie Behälter [1] und Pumpe [2] getrennt in trockener, vor Sonnenstrahlen geschützter und frostfreier Umgebung auf. *(Abb. 16)*

Wartung und Pflege

Beachten Sie die Hinweise im Kapitel „Sicherheit“.

Nach 50-maligem Gebrauch, mindestens einmal jährlich:
- Schrauben Sie die Pumpe [2] aus dem Behälter. *(Abb. 7)*
- Bauen Sie die Pumpe [2] auseinander. *(Abb. 17)*
- Fetten Sie den O-Ring [19] und die Manschette [20] ein. *(Abb. 18)*
- Bauen Sie die Pumpe zusammen.
- Verriegeln Sie die Kolbenstange mit Griff [13] und schrauben die Pumpe [2] in den Behälter [1] ein.
- Nehmen Sie den Schlauch [4] mit dem Auslauffilter [34] aus dem Behälter und reinigen den Auslauffilter unter fließendem Wasser. *(Abb. 24)*

Beachten Sie die gesetzlichen Unfallverhütungsvorschriften Ihres Landes und überprüfen Sie das Gerät regelmäßig.
Sollte es keine speziellen Regeln geben, empfehlen wir alle 2 Jahre eine äußere und alle 5 Jahre eine innere Prüfung, sowie alle 10 Jahre eine Festigkeitsprüfung, durch einen Sachkundigen durchzuführen.

Störungen

Verwenden Sie nur original Ersatz- und Zubehörteile.

Störung	Ursache	Abhilfe
Im Gerät baut sich kein Druck auf	Pumpe nicht festgeschraubt.	Pumpe fest einschrauben.
	O-Ring [19] an der Pumpe defekt.	O-Ring tauschen. *(Abb. 19)*
	Manschette [20] defekt.	Manschette tauschen. *(Abb. 19)*
Flüssigkeit dringt aus der Pumpe	Ventilscheibe [23] verschmutzt oder defekt.	Ventilscheibe reinigen oder austauschen. *(Abb. 21)*
Kolbenmanometer zeigt keinen Behälterdruck an, Sicherheitsventil bläst zu früh ab.	Kolbenmanometer [16] defekt.	Kolbenmanometer austauschen. *(Abb. 26)*

Kontaktadresse für weitere Infos → siehe Titelseite.

Garantie

Wir garantieren, dass ab dem Zeitpunkt des Ersterwerbs für den Zeitraum der jeweilig gültigen gesetzlichen Gewährleistungspflicht (max. 3 Jahre) dieses Gerät keine Material- und Verarbeitungsfehler aufweist. Sollten sich während der Garantiezeit Mängel herausstellen, wird der Hersteller oder der Distributor in Ihrem Land ohne Berechnung der Arbeits- und Materialkosten das Gerät reparieren oder (nach Ermessen des Herstellers) es selbst oder seine schadhaften Teile ersetzen. In so einem Fall bitten wir um unverzügliche Kontaktaufnahme mit uns. Wir benötigen die Rechnung oder den Kaufbeleg über den Erwerb des Gerätes. Ausgenommen von der Garantie sind Verschleißteile (Dichtungen, O-Ringe, Manschette usw.) und Defekte, die auf Grund unsachgemäßen Gebrauchs und höherer Gewalt aufgetreten sind.

Konformitätserklärung

Wir, die MFD, Ludwigsburger Straße 71, D-71691 Freiberg,
erklären in alleiniger Verantwortung, die Produkte der Baureihe 3270.. erfüllen die Anforderungen der Druckgeräte-Richtlinie 2014/68/EU und tragen die CE-Kennzeichnung.
Rolf Rehkugler ist bevollmächtigt die technischen Unterlagen zusammenzustellen.

Freiberg, 24.05.2016  Bernd Stockburger – Geschäftsführer –

Die Angaben und Abbildungen in dieser Gebrauchsanleitung dienen nur zur Orientierung und sind in keiner Weise bindend. Der Hersteller behält sich das Recht vor, wenn er es für erforderlich hält, Änderungen oder Verbesserungen an den Produkten vorzunehmen, ohne Kunden, die ein ähnliches Modell besitzen, darüber informieren zu müssen.

Welcome and congratulations

on purchasing your new quality product. Thank you for the trust you have shown in our brand.
Your satisfaction with our product and services is very important to us.
Please contact us if your expectations are not met.
You will find our address on the title page of these instructions for use.



Make certain to read the instructions for use before using the device!
Keep the instructions for use in a safe place where they can be easily found.
The instructions for use are an integral part of the device and must be enclosed when the device is passed on. Particular safety measures are required when working with the device.

Usage

Water pressure tanks 3270.. are designed for supplying drills, concrete saws, cut-off grinders, etc. with cooling and rinsing liquids, usually water.



Improper use may result in dangerous injuries and environmental damage.

Follow the safety notices and data sheets of the substance manufacturers before each application. Observe the specified maximum concentrations for chemical substances and preparations. We will be happy to advise you on what best suits your needs.
Observe the legal and statutory regulations applicable in your country.
The device may be used outdoors or in well ventilated rooms only. Have the salesperson or an expert show you how to operate the device if you are working with it for the first time.

Not suitable for

- inflammable liquids
- corrosive substances *(certain disinfecting and impregnating agents, acids and bases)*
- liquids containing ammonia
- liquids at temperatures above 40 °C (104° F)
- wetting agents *(surfactants)*, solvents, and liquids containing solvents which can cause or promote cracking in the applied plastics
- viscous or sticky liquids or liquids that form residues *(dyes, greases)*
- use in applications for foodstuffs

Under no circumstances should you use

- external sources of pressure without original compressed air filling valve
- for flaming
- for storing and holding liquids
- as an eyewash

Safety



Only trained, healthy and rested people may work with the device. You should not be under the influence of alcohol, drugs or medication.
Children and adolescents must not use the device
Keep the spraying devices safe from access to children.
Take precautions to prevent hazardous substances from being misused.
→ **Accident risk!**



Wear appropriate protective clothing, goggles and respiratory protection in line with the applicable national regulations when working with hazardous substances.



Avoid ignition sources in the environment.



Do not allow the device to remain under pressure and/or exposed directly to sunlight. Make certain the device is not heated beyond the maximum operating temperature. *(→Table 1)*.
Protect the device from frost and ammonia.



There is a risk of slipping or tripping on smooth or wet surfaces, snow, ice, on slopes and on uneven terrain.



Repairs and modifications to the device are not permitted.
Have damaged parts or parts that do not work properly repaired immediately by our customer service department or by service partners authorized by us.

The effect of the safety valve must not be bypassed or made inoperative.
→ **Explosion hazard!**



Use only original spare and accessory parts.
We cannot assume any liability resulting from the use of third-party parts.



When pumping, always observe the pressure gauge to ensure the maximum spraying pressure is not exceeded *(→ Table 1)*.
All excess pressure must be released from the device before filling, after use, before carrying out maintenance work, on work breaks, and before placing it in storage.



Points to note when transporting the device: Transport the device in such a way that it is protected against damage and tipping. All excess pressure must be released from the device.
→ **Explosion hazard!**

☞ *You will find the illustrations referred to above in the pages 3 – 5 of these instructions for use.*

Scope of delivery

Tank [1] with pump [2], hose [4], and Instructions for Use [5]. *(Fig. 1)*

Technical data

Type of device	**3270..**
Max. filling amount	10 l (2.64 gal)
Total contents	12.5 l (3.3 gal)
Max. spraying pressure	3 bar (43.5 psi)
Max. operating temperature	40 °C (104 °F)
Weight when empty	2.8 kg (6.16 lb)
Material of tank	polyethylene
Where device is carried	on the side
Technical residual quantity	<0.07 l (< 0.02 gal)

Table 1

Assembly

1. Push the tube [4] into the fixture [10] and secure it with the cap nut. *(Fig. 3)*

Checks

Visual inspection: Are tank [1], pump [2] and hose [4] and piston pressure gauge [16] undamaged? *(Fig. 1)*

☞ *Pay special attention to the connections between the tank – hose and hose – plug-in coupling and to the condition of the pump thread.*

No leaks: Pump up the empty device to 2 bar *(29 psi) (Fig. 11)*.

► The pressure must not decrease more than 0.5 bar *(7.25 psi)* within 30 minutes.

Function: Pull up the piston pressure gauge [16] *(Fig. 5)*

► The pressure must dissipate.

⚠ Check the device regularly and after a longer period of non-use, e.g. a winter break. Have damaged parts or parts that do not work properly repaired immediately by our customer service department or by service partners authorized by us.

Preparation

⚠ Observe the instructions in the section entitled „Safety“.
The device must be in an upright position.
If filling the tank from a water line, ensure that the line or a hose does not project into the tank.

1. Pull up the red piston pressure gauge [16] until the tank is depressurized. *(Fig. 5)*
2. Press the piston rod with handle [13] down and turn it counterclockwise.
   ► The piston rod with handle is locked. *(Fig. 6)*
3. Unscrew the pump [2] from the tank. *(Fig. 7)*
4. Add the liquid to the tank [1]. *(Fig. 8)*
5. Check the filling level with the scale [35] on the tank. *(Fig. 8)*
6. Screw the pump [2] into the tank. *(Fig. 9)*
7. Press the piston rod with handle [13] down and turn it clockwise.
   ► The piston rod with handle is unlocked. *(Fig. 10)*

8. Create the desired pressure in the tank. *(Fig. 11)*

☞ *The maximum pressure should not exceed 3 bar (red line on the piston pressure gauge, Fig. 11). If the maximum pressure is exceeded, the safety valve will engage and release the excess pressure.*

9. Press the piston rod with handle [13] down and turn it counterclockwise. *(Fig. 6)*
   ► The piston rod with handle is locked.

Use

⚠ Observe the instructions in the section entitled “Safety”.

1. Connect the plug-in coupling [15] of the water pressure tank with the plug-in nipple on your device [29]. *(Fig. 12)*
2. Activate the ball valve [30]. *(Fig. 12)*
   ► The liquid starts to be supplied..

☞ *The amount of liquid can be regulated via the ball valve [30] on the device (e.g. drill).*

3. If the pressure drops below 1 bar (min. 0.5 bar), pump again. (*Fig. 11)*
4. If the tank is empty, refill. *(→ See chapter entitled “Preparation”)*

After Usage

⚠ Observe the instructions in the section entitled “Safety”.
Never leave liquid in the device.

1. Hold the plug-in coupling [15] and pull its outer ring. *(Fig. 12)*
   ► The plug-in coupling [15] is disconnected from the plug-in nipple [29] on the device.
2. Pull up the red piston pressure gauge [16] until the tank is depressurized. *(Fig. 5)*
3. Lock the piston rod with handle [13]. *(Fig. 6)*
4. Unscrew the pump [2] from the tank and empty the tank. *(Fig. 7)*
5. Wipe off the device with a moist cloth.
6. For drying and storing the device, keep the tank [1] and pump [2] separate in a dry place protected from sunlight and freezing temperatures *(Fig. 16)*.

Care and maintenance

Observe the instructions in the section entitled “Safety”.

After using the device 50 times or at least once a year:
- Unscrew the pump [2] from the tank. *(Fig. 7)*
- Dismantle the pump [2]. *(Fig. 17)*
- Grease the O-ring [19] and the sleeve [20]. *(Fig. 18)*
- Assemble the pump.
- Lock the piston rod with handle [13] and screw the pump [2] into the tank [1].
- Take the hose [4] with the discharge filter [34] out of the tank and clean the discharge filter under running water. *(Fig. 24)*

Observe the legal requirements of your country for accident prevention and check the device in regular intervals.
Unless otherwise specified, we recommend that an expert carries out an external test every 2 years and an internal test every 5 years as well as a strength test every 10 years.

Faults

Use only original spare and accessory parts.

Fault	Cause	Remedy
No pressure builds up in the device	The pump is not screwed on tightly.	Screw the pump on tightly.
	O-ring [19] on the pump is faulty.	Replace the O-ring *(Fig. 19)*.
	Diaphragm [20] is defective.	Replace the diaphragm *(Fig. 19)*.
Liquid flows out of the pump	Valve disc [23] dirty of defective.	Clean or replace the valve disc *(Fig. 21)*.
No tank pressure indication on the piston pressure gauge, Safety valves blow off too early.	Piston pressure gauge [16] is defective.	Replace the piston pressure gauge *(Fig. 26)*.

Contact address for additional information → see title page.

Warranty

We guarantee that from the time it is first purchased for a period of the legally valid required warranty period (maximum 3 years) this device will not exhibit any material or processing errors. If defects are discovered during the warranty period, the manufacturer or the distributor in your country will repair the device without charging for the labor or material or (at the discretion of the manufacturer) replace the device itself or its defective parts. If such defects are discovered, please contact us immediately. We require the invoice or cash register receipt for purchase of the device. The warranty does not include wearing parts (seals, O-rings, diaphragm, etc.) or defects, which have occurred due to improper use or unforeseeable circumstances.

Declaration of Conformity

We, MFD, Ludwigsburger Straße 71, D-71691 Freiberg,
declare under our sole responsibility that the products which belong to the 3270.. series satisfy the requirements of the Pressure Equipment Directive 2014/68/EU and carry the CE mark.
Rolf Rehkugler is authorized to compile the technical documentation.

Freiberg, 24.05.2016  Bernd Stockburger – Managing Director –

The data and illustrations in these instructions for use are for orientation only and not binding in any way. The manufacturer reserves the right to make changes or improvements to the products if these are considered appropriate without having to notify customers owning a similar model about this fact.

Toutes nos félicitations

pour l'achat de votre nouveau produit de qualité et tous nos remerciements pour la confiance que vous accordez à notre marque.
Votre satisfaction en ce qui concerne notre produit et notre service est très importante pour nous. Nous vous serions reconnaissants de nous informer si vos attentes devaient être déçues. Vous trouverez notre adresse sur la page de garde de ce mode d'emploi.



Lisez le mode d'emploi avant d'utiliser l'appareil !
Conservez soigneusement le mode d'emploi.
Le mode d'emploi fait partie intégrante de l'appareil et doit donc être transmis en cas de cession. Des mesures de sécurité particulières sont nécessaires lors du travail avec l'appareil.

Utilisation

Les réservoirs sous pression d'eau 3270.. sont conçus pour l'apport de liquides de refroidissement et de rinçage, en général l'eau, sur les appareils de perçage, les scies à béton, les tronçonneuses etc.

Une utilisation inappropriée peut conduire à de graves blessures et des dommages environnementaux.

Respectez les consignes de sécurité et les fiches de données de sécurité des fabricants des différentes substances à chaque utilisation. Respectez les concentrations maximales indiquées pour les substances chimiques et les préparations. Si vous le souhaitez, nous nous ferons un plaisir de vous conseiller.
Respectez les dispositions légales et officielles en vigueur dans votre pays respectif.
L'appareil doit être utilisé uniquement à l'extérieur ou dans des locaux bien ventilés. S'il s'agit de la première fois que vous utilisez un tel appareil, faites-vous expliquer son fonctionnement par le vendeur ou un spécialiste.

Ne convient pas pour

- des liquides inflammables
- les substances corrosives *(certains désinfectants et imprégnants, acides, bases)*
- les liquides contenant de l'ammoniaque
- des liquides à des températures supérieures à 40 °C
- agents mouillants *(agents tensioactifs)*, solvants et liquides contenant des solvants pouvant provoquer ou favoriser la formation de fissures sur les matières plastiques utilisées.
- des liquides visqueux, collants ou formant des résidus *(peintures, graisses)*
- l'utilisation dans le domaine alimentaire

N'utiliser en aucun cas

- sources de pression externes sans soupape de remplissage d'air comprimé d'origine
- pour le flambage
- pour le stockage et la conservation de liquides
- comme douche oculaire

Sécurité



Seules des personnes formées, en bonne santé et bien reposées doivent travailler avec l'appareil. Elles ne doivent pas se trouver sous l'influence de l'alcool, de drogues ou de médicaments. Les enfants et les jeunes ne doivent pas utiliser l'appareil.
Conservez le pulvérisateur hors de portée des enfants.Prenez des mesures préventives contre l'usage abusif lors de l'utilisation de produits dangereux.
→ **Risque d'accident !**



Lors de la manipulation de substances dangereuses, portez des vêtements et lunettes de protection ainsi qu'une protection respiratoire conformément aux dispositions nationales en vigueur.



Éviter les sources d'inflammation à proximité.



Ne laissez pas l'appareil sous pression et/ou au soleil. Assurez-vous que l'appareil n'est pas échauffé au-delà de la température maximale de service *(→ Tableau 1)*. Protégez l'appareil du gel et de l'ammoniaque.



Il existe un risque de glissades et de chutes en cas de verglas, de pluie, de neige, de glace, sur les pentes et les terrains accidentés.



Toute réparation ou modification sur l'appareil n'est pas autorisée.
Faites immédiatement remplacer les pièces endommagées ou qui ne sont plus opérationnelles par notre service après-vente ou par un partenaire de maintenance autorisé.

La soupape de sécurité ne peut pas être mise hors fonction.
→ **Risque d'explosion !**



N'utilisez que des pièces de rechange et des accessoires d'origine.
Nous déclinons toute responsabilité en cas d'utilisation de pièces d'autres fabricants.



Lors du pompage, observez toujours le manomètre afin de ne pas dépasser la pression de pulvérisation max. *(→ Tableau 1)*.
L'appareil doit être sans pression avant tout remplissage, après utilisation, avant les travaux d'entretien, lors des interruptions de travaux et pour l'entreposer.



À observer lors de son transport : Transporter l'appareil de manière à éviter tout endommagement ou tout renversement. L'appareil doit être sans pression.
→ **Risque d'explosion !**

☞ *Les figures mentionnées dans le texte sont situées dans les pages 3 – 5 de ce mode d'emploi.*

Etendue de la livraison

Réservoir [1] avec pompe [2], tuyau flexible [4], mode d'emploi [5]. *(fig. 1)*

Caractéristiques techniques

Type d'appareil	**3270..**
Quantité de remplissage max.	10 l
Capacité totale	12,5 l
Pression de pulvérisation max.	3 bars
Température de service max.	40 °C
Poids à vide	2,8 kg
Matériau du réservoir	polyéthylène
Mode de transport	latéral
Quantité résiduelle	< 0,07 l

Tableau 1

Assemblage

1. Insérez le tuyau flexible [4] dans le récepteur [10] et bloquez-le avec l'écrou-raccord. *(fig. 3)*

Contrôle

Contrôle visuel : Le réservoir [1], la pompe [2] et le tuyau flexible [4] et le manomètre à piston [16] sont-ils intacts? *(fig. 1)*

☞ *Veillez en particulier aux connexions entre le réservoir et le tuyau flexible d'une part ainsi qu'entre le tuyau flexible et le raccord rapide d'autre part, sans oublier l'état du filetage de la pompe.*

Etanchéité : Par pompage, faites monter la pression dans l'appareil vide à 2 bars *(fig. 11)*.

► La pression ne doit pas redescendre de plus de 0,5 bar en 30 min.

Fonctionnement : Tirez le manomètre à piston [16] vers le haut. *(fig. 5)*

► La pression doit s'évacuer.

⚠ Vérifiez l'appareil à intervalles réguliers et si vous ne l'avez pas utilisé depuis longtemps, par ex. pendant l'hiver.
Faites immédiatement remplacer les pièces endommagées ou qui ne sont plus opérationnelles par notre service après-vente ou par un partenaire de maintenance autorisé.

Préparation

⚠ Respectez les indications du chapitre « Sécurité ». L'appareil doit être placé à la verticale.Lors du remplissage à partir d'une conduite d'eau, la conduite ou le flexible ne doit pas pénétrer dans le réservoir.

1. Tirez le manomètre à piston rouge [16] vers le haut jusqu'à ce que le réservoir soit sans pression. *(fig. 5)*
2. Poussez la tige de piston avec poignée [13] vers le bas et tournez-la contre le sens contraire des aiguilles d'une montre. ► La tige de piston avec poignée est verrouillée. *(fig. 6)*
3. Dévissez la pompe [2] du réservoir. *(fig. 7)*
4. Remplissez le réservoir [1] avec le liquide. *(fig. 8)*
5. Contrôlez la hauteur de remplissage à l'aide de l'échelle graduée [35] sur le réservoir. *(fig. 8)*

6. Vissez la pompe [2] dans le réservoir. *(fig. 9)*
7. Poussez la tige de piston avec poignée [13] vers le bas et tournez-la dans le sens des aiguilles d'une montre.
   ► La tige de piston avec poignée est déverrouillée. *(fig. 10)*
8. Générez la pression désirée dans le réservoir. *(fig. 11)*

☞ *Ne pas dépasser la pression max. de 3 bars (trait rouge sur le manomètre à piston, fig. 11). Si la pression max. est dépassée, la soupape de sécurité se déclenche et évacue la surpression.*

9. Poussez la tige de piston avec poignée [13] vers le bas et tournez-la dans le sens contraire des aiguilles d'une montre. *(fig. 6)*
   ► La tige de piston avec poignée est verrouillée.

Utilisation

⚠ Respectez les indications du chapitre « Sécurité ».

1. Reliez le couplage enfichable [15] du réservoir sous pression d'eau avec le raccord cannelé de votre appareil [29]. *(fig. 12)*
2. Actionnez le robinet à boisseau sphérique [30]. *(fig. 12)*
   ► L'amenée de liquide commence.

☞ *La quantité de liquide peut être régulée via le robinet à boisseau sphérique [30] sur l'appareil (par ex. appareil de perçage).*

3. Si la pression chute en dessous de 1 bar (min. 0,5 bar), pompez de nouveau. *(fig. 11)*
4. Si le réservoir est vide, remplissez-le. *(→ chapitre « Préparation »)*

Après utilisation

⚠ Respectez les indications du chapitre « Sécurité ».
Ne laissez jamais de liquide dans l'appareil.

1. Maintenez le raccord rapide [15] et tirez simultanément sa bague extérieure. *(Fig. 12)*
   ► Le raccord rapide [15] est séparé du raccord mâle [29] de l'appareil.
2. Tirez le manomètre à piston rouge [16] vers le haut jusqu'à ce que le réservoir soit sans pression. *(fig. 5)*
3. Verrouillez la tige de piston avec la poignée [13]. *(fig. 6)*
4. Dévissez la pompe [2] du réservoir et videz le réservoir. *(fig. 7)*
5. Essuyez l'appareil avec un chiffon humide.
6. Pour le séchage et le stockage, conservez séparément le réservoir [1] et la pompe [2] dans un endroit sec, à l'abri des rayons du soleil et du gel *(fig. 16)*.

Maintenance et nettoyage

Respectez les indications du chapitre « Sécurité ».

Après 50 utilisations, au moins une fois par an :
- Dévissez la pompe [2] du réservoir. *(fig. 7)*
- Démontez la pompe [2]. *(fig. 17)*
- Graissez le joint torique [19] et la manchette [20]. *(fig. 18)*
- Assemblez la pompe.
- Verrouillez la tige de piston avec poignée [13] et vissez la pompe [2] dans le réservoir [1].
- Retirez le tuyau flexible [4] avec le filtre de vidange [34] hors du réservoir et nettoyez le filtre à l'eau courante. *(fig. 24)*

Respectez les prescriptions légales de prévention des accidents de votre pays et contrôlez régulièrement l'appareil. En absence de consignes spécifiques, nous vous recommandons de confier votre appareil à un spécialiste pour un contrôle extérieur tous les 2 ans, pour un contrôle intérieur tous les 5 ans et pour un essai de résistance tous les 10 ans.

Défauts

N'utilisez que des pièces de rechange et des accessoires d'origine.

Défaut	Cause	Remède
Il ne s'établit pas de pression dans l'appareil	La pompe n'est pas correctement vissée.	Visser correctement la pompe.
	Le joint torique [19] de la pompe est défectueux.	Remplacer le joint torique *(fig. 19)*.
	La manchette [20] est défectueuse.	Remplacer la manchette *(fig. 19)*.
Du liquide sort de la pompe	Le disque de soupape [23] est encrassé ou défectueux.	Nettoyer le disque de soupape ou le remplacer *(fig. 21)*.
Le manomètre à piston n'indique aucune pression du réservoir, La soupape de sécurité souffle trop tôt.	Le manomètre à piston [16] est défectueux.	Remplacer le manomètre à piston *(fig. 26)*.

Adresse à contacter pour des informations supplémentaires → voir page de garde.

Garantie

Nous garantissons que, à partir du moment de l‘achat, cet appareil ne présente pas de défaut de matériau ou de fabrication pendant une période correspondant à l‘obligation légale de garantie respectivement valable (max. 3 ans). Si des défauts devaient se présenter pendant la période de garantie, le fabricant ou le distributeur dans votre pays réparera l‘appareil sans porter en compte de frais de matériau ni de main-d‘œuvre ou (à l‘appréciation du fabricant) remplacera l‘appareil ou les pièces défectueuses. Dans un tel cas, nous vous prions de nous contacter au plus tôt. Vous devez conserver la facture ou le ticket de caisse concernant l‘achat de l‘appareil. Sont exclus de la garantie les pièces d‘usure (joints d‘étanchéité, joints toriques, manchette, etc.) et les défauts qui sont à mettre sur le compte d‘une utilisation non conforme et d’un cas de force majeure.

Déclaration de conformité

Nous, la société MFD, Ludwigsburger Straße 71, D-71691 Freiberg,
déclarons sous notre entière responsabilité que les produits des gammes 3270.. sont conformes aux exigences de la directive sur les appareils à pression 2014/68/EU et portent le marquage CE.
Rolf Rehkugler est habilité à constituer la documentation technique.

Freiberg, le 24.05.2016  Bernd Stockburger – gérant –

Les indications et illustrations dans ce mode d'emploi sont uniquement fournies à titre indicatif et ne sont en aucun cas contractuelles. Le fabricant se réserve le droit de modifier ou améliorer ses produits s'il le juge nécessaire sans avoir à en informer les clients qui possèderaient un modèle similaire.

Hartelijk gefeliciteerd

met uw nieuwe kwaliteitsproduct en hartelijk dank voor uw vertrouwen in ons merk.
Uw tevredenheid met ons product en onze service is voor ons van uitermate groot belang.
Wij verzoeken u om contact op te nemen, indien niet aan uw verwachtingen wordt voldaan.
Ons adres staat vermeld op de titelpagina van deze gebruiksaanwijzing.



Lees de gebruiksaanwijzing aandachtig door voordat u het apparaat gebruikt!
Bewaar de gebruiksaanwijzing zorgvuldig.
De gebruiksaanwijzing is een integraal bestanddeel van het apparaat en moet bij een doorgifte worden meegegeven.



Bij het werken met het apparaat zijn speciale veiligheidsmaatregelen vereist.

Toepassing

De waterdrukreservoirs 3270.. zijn bedoeld voor het toevoeren van koel- en spoelvloeistoffen, meestal gewoon water, bij boormachines, betonzagen, slijpmachines, enz.



Ondeskundig gebruik kan tot gevaarlijk letsel leiden en schade aan het milieu veroorzaken.

Neem bij iedere toepassing de veiligheidsaanwijzingen en -informatiebladen van de fabrikanten van de middelen in acht. Neem de aangegeven maximale concentratie voor chemische stoffen en bereidingen in acht. Op aanvraag zullen wij u graag adviseren.
Neem de overeenkomstige wettelijke en officiële voorschriften in uw land in acht.
Het apparaat mag uitsluitend buiten of in goed geventileerde ruimtes worden gebruikt. Laat u door de verkoper of een deskundige instrueren over de bediening van het apparaat, als u er voor het eerst mee werkt.

Niet geschikt voor

- ontbrandbare vloeistoffen
- etsende stoffen *(bepaalde desinfectie- en impregneermiddelen, zuren, logen)*
- ammoniakhoudende vloeistoffen
- vloeistoffen met een temperatuur boven 40 °C
- bevochtigingsmiddelen *(tensiden)*, oplosmiddelen en oplosmiddelhoudende vloeistoffen die op de gebruikte kunststoffen scheurvorming veroorzaken of kunnen bevorderen.
- taaie, kleverige of resten vormende vloeistoffen *(verf, vet)*
- het gebruik in toepassingen voor voedingsmiddelen

Onder geen enkele voorwaarde gebruiken

- externe drukbronnen zonder origineel perslucht-vulventiel
- voor het doven van vlammen
- voor de opslag en het bewaren van vloeistoffen
- als oogdouche

Veiligheid



Met het apparaat mogen alleen geschoolde, gezonde en uitgeruste personen werken. Zij mogen niet onder invloed van alcohol, drugs of medicijnen zijn. Kinderen en jongeren mogen het apparaat niet gebruiken. Bewaar het apparaat altijd veilig buiten bereik van kinderen.
Neem voorzorgsmaatregelen tegen misbruik bij het gebruik van gevaarlijke middelen.
→ **Gevaar voor ongevallen!**



Draag bij de omgang met gevaarlijke stoffen geschikte beschermende kleding, veiligheidsbril en ademhalingsbescherming conform de geldende nationale voorschriften.



Blijf uit de buurt van ontstekingsbronnen in uw omgeving.



Laat het apparaat niet onder druk en/of in de zon liggen. Controleer of het apparaat niet tot boven de maximale bedrijfstemperatuur wordt verwarmd *(→ Tabel 1)*. Bescherm het apparaat tegen vorst en ammoniak.



Bij gladheid, natheid, sneeuw, ijs, op hellingen en oneffen terrein bestaat gevaar voor uitglijden en struikelen.



Reparaties of wijzigingen aan het apparaat zijn niet toegestaan.
Laat beschadigde of niet werkende onderdelen onmiddellijk vervangen door onze serviceafdeling of door onze erkende servicepartners.

Het veiligheidsventiel mag niet buiten werking worden gesteld.
→ **Explosiegevaar!**



Maak alleen gebruik van originele reserveonderdelen en accessoires.
Voor schade doordat gebruik is gemaakt van onderdelen die niet bij de fabrikant vandaan komen, kunnen wij niet aansprakelijk worden gesteld.



Observeer tijdens het pompen altijd de manometer, om de max. sproeidruk *(→ Tabel 1)* niet te overschrijden.
Vóór het vullen, na gebruik, voorafgaand aan onderhoudswerkzaamheden, bij werkonderbrekingen en ten behoeve van opslag moet de druk van het apparaat worden gehaald.



Let bij transport op het volgende: apparaat zo transporteren dat het is beveiligd tegen beschadiging en omkantelen. Het apparaat mag niet onder druk staan.
→ **Explosiegevaar!**

☞ *U vindt de in de tekst genoemde afbeelding in de pagina's 3 – 5 van deze gebruiksaanwijzing.*

Meegeleverd

Reservoir [1] met pomp [2], slang [4] en gebruiksaanwijzing [5]. *(afb. 1)*

Technische specificaties

Apparaattype	**3270..**
Max. vulhoeveelheid	10 l
Totale inhoud	12,5 l
Max. sproeidruk	3 bar
Max. bedrijfstemperatuur	40 °C
Leeg gewicht	2,8 kg
Materiaal reservoir	polyethyleen
Wijze van dragen	aan de zijkant
Technische resthoeveelheid	< 0,07 l

Tabel 1

Monteren

1. Steek de slang [4] in de houder [10] en borg deze met de wartelmoer. *(afb. 3)*

Controleren

Zichtcontrole: Zijn reservoir [1], pomp [2], slang [4] en zuigermanometer [16] onbeschadigd? *(afb. 1)*

☞ *Let in het bijzonder op de verbindingen tussen reservoir en slang en tussen slang en insteekkoppeling en op de toestand van de pompschroefdraad.*

Afdichting: Pomp het lege apparaat op tot 2 bar. *(afb. 11)*

► De druk mag binnen 30 minuten niet meer dan 0,5 bar dalen.

Functie: Trek de zuigermanometer [16] omhoog. *(afb. 5)*

► De druk moet verdwijnen.

⚠ Controleer het apparaat regelmatig en bij langere stilstand, bijv. tijdens een winterpauze.
Laat beschadigde of niet werkende onderdelen onmiddellijk vervangen door onze serviceafdeling of door onze erkende servicepartners.

Voorbereiden

⚠ Neem de aanwijzingen in het hoofdstuk „Veiligheid“ in acht.
Het apparaat moet rechtop staan.
Bij vullen uit een waterleiding mag de leiding of een slang niet in het reservoir steken.

1. Trek de rode zuigermanometer [16] zolang omhoog tot alle druk uit het reservoir is verdwenen.*(afb. 5)*
2. Druk de pomphandgreep [13] naar onderen en draai deze tegen de wijzers van de klok in.
   ► De pomphandgreep is vergrendeld. *(afb. 6)*.
3. Schroef de pomp [2] uit het reservoir. *(afb. 7)*.
4. Vul de vloeistof in het reservoir [1]. *(afb. 8)*
5. Controleer de vulhoogte met de schaalverdeling [35] op het reservoir. *(afb. 8)*
6. Schroef de pomp [2] in het reservoir. *(afb. 9)*

7. Druk de zuigerstang met de handgreep [13] omlaag en draai deze met de richting van de wijzers van de klok mee.
   ► De zuigerstang met greep is ontgrendeld. *(afb. 10)*
8. Pomp het reservoir op tot de gewenste druk. *(afb. 11)*

☞ *De max. druk mag niet hoger zijn dan 3 bar (rode streep op de zuigermanometer, afb. 11). Indien de maximale druk wordt overschreden, wordt het veiligheidsventiel geactiveerd. Dit zorgt ervoor dat de overdruk verdwijnt.*

9. Druk de zuigerstang met de handgreep [13] omlaag en draai deze tegen de richting van de wijzers van de klok. *(afb. 6)*
   ► De zuigerstang met greep is vergrendeld.

Gebruik

⚠ Neem de aanwijzingen in het hoofdstuk „Veiligheid“ in acht.

1. Verbind de steekkoppeling [15] van het waterdrukreservoir met de steeknippel van uw apparaat [29]. *(afb. 12)*
2. Bedien de kogelkraan [30]. *(afb. 12)*
   ► De vloeistoftoevoer begint.

☞ *De hoeveelheid vloeistof kan via de kogelkraan [30] op het apparaat (bijv. boormachine) worden geregeld.*

3. Daalt de druk tot onder 1 bar (min. 0,5 bar), dan bijpompen. *(afb. 11)*
4. Is het reservoir leeg, vul dit dan bij *(→ Hoofdstuk „Voorbereiden“)*.

Na het gebruik

⚠ Neem de aanwijzingen in het hoofdstuk „Veiligheid“ in acht.
Laat nooit vloeistof in het apparaat zitten.

1. Houd de steekkoppeling [15] vast en trek gelijktijdig aan de buitenste ring ervan. *(afb. 12)*
   ► De steekkoppeling [15] wordt losgekoppeld van de steeknippel [29] van het apparaat.
2. Trek de rode zuigermanometer [16] net zo lang omhoog tot alle druk uit het reservoir is verdwenen. *(afb. 5)*
3. Vergrendel de zuigerstang met de handgreep [13]. *(afb. 6)*
4. Schroef de pomp [2] uit het reservoir en leeg de tank. *(afb. 7)*
5. Veeg het apparaat met een vochtige doek schoon.
6. Voor het drogen en opslaan moet u het reservoir [1] en de pomp [2] van elkaar gescheiden in een droge, tegen zonnestralen beschermde en vorstvrije omgeving bewaren *(afb. 16)*.

Onderhoud

Neem de aanwijzingen in het hoofdstuk „Veiligheid“ in acht.

Na 50-malig gebruik, echter minstens eenmaal per jaar:
- Schroef de pomp [2] uit het reservoir. *(afb. 7)*.
- Haal de pomp [2] uit elkaar. *(afb. 17)*.
- Smeer de O-ringen [19] en de manchet [20] met vet. *(afb. 18)*.
- Zet de pomp in elkaar.
- Vergrendel de zuigerstang met de handgreep [13] en schroef de pomp [2] in het reservoir [1].
- Neem de slang [4] met het uitloopfilter [34] uit het reservoir en reinig het uitloopfilter onder stromend water. *(afb. 24)*.

Neem de voorschriften ter voorkoming van ongevallen in acht en controleer het apparaat regelmatig. Indien er geen speciale regels zijn, adviseren wij u, iedere 2 jaar een controle van de buitenkant en iedere 5 jaar een inwendige controle, evenals iedere 10 jaar een sterktetest door een deskundige te laten uitvoeren.

Storingen

Maak alleen gebruik van originele reserveonderdelen en accessoires.

Storing	Oorzaak	Oplossing
Er wordt geen druk in het apparaat opgebouwd	Pomp is niet vastgedraaid.	Pomp goed vastdraaien.
	O-ring [19] op de pomp defect.	O-ring vervangen *(afb. 19)*.
	Manchet [20] defect.	Manchet vervangen *(afb. 19)*.
Er komt vloeistof uit de pomp	Ventielschijf [23] vuil of defect.	Ventielschijf schoonmaken of vervangen *(afb. 21)*.
Zuigermanometer geeft geen reservoirdruk aan, veiligheidsventiel blaast te vroeg af.	Zuigermanometer [16] defect.	Zuigermanometer vervangen *(afb. 26)*

Contactadres voor meer informatie → zie titelpagina.

Garantie

Wij garanderen dat vanaf het tijdstip dat het apparaat nieuw is gekocht gedurende een periode die gelijk is aan de desbetreffende geldende wettelijke garantieverplichtingen (max. 3 jaar) dit apparaat geen materiaal- en fabricagefouten heeft. Indien binnen de garantieperiode gebreken worden geconstateerd, zal de fabrikant of de distributeur in uw land zonder berekening van arbeidsloon en materiaalkosten het apparaat repareren (te beoordelen volgens de fabrikant) het apparaat zelf of defecte onderdelen vervangen. Wij verzoeken u om in dergelijke gevallen contact met ons op te nemen. Wij verzoeken u de rekening of de kassabon met betrekking tot de aankoop van het apparaat te overleggen. Uitgezonderd van garantie zijn de aan slijtage onderhevige onderdelen (pakkingen, O-ringen, manchet enz.) en defecten, die op grond van ondeskundig gebruik en calamiteiten zijn ontstaan.

Verklaring van overeenstemming

Wij, de MFD, Ludwigsburger Straße 71, D-71691 Freiberg,
verklaren alleen verantwoordleijk dat de producten uit de serie 3270.. voldoen aan de eisen van de richtlijn voor drukapparaten 2014/68/EU en zijn voorzien van de CE-markering.
Rolf Rehkugler is gemachtigd de technische documenten samen te stellen.

Freiberg, 24.05.2016  Bernd Stockburger – Bedrijfsleider –

De gegevens en afbeeldingen in deze gebruiksaanwijzing zijn alleen bestemd ter oriëntatie en zijn in geen enkele wijze bindend. De fabrikant behoudt zich het recht voor, indien hij het noodzakelijk acht, wijzigingen of verbeteringen aan de producten uit te voeren, zonder klanten daarover te moeten informeren die een soortgelijk model bezitten.

Enhorabuena

por adquirir su nuevo producto de calidad y gracias por la confianza depositada en nuestra marca. Su satisfacción con nuestro producto y nuestro servicio es muy importante para nosotros. En caso de que sus expectativas no se vean cumplidas, le rogamos que se ponga en contacto con nosotros. Encontrará nuestra dirección en la página de la portada de estas instrucciones de uso.



¡Lea las instrucciones de uso antes de utilizar el aparato!
Guarde adecuadamente dichas instrucciones de uso.
Las instrucciones de uso forman parte del aparato y deben entregarse al siguiente propietario en caso de transmisión del mismo.



Para trabajar con el aparato es necesario aplicar medidas de seguridad especiales.

Utilización

Los depósitos de agua a presión 3270.. están destinados al suministro de líquidos refrigerantes o de limpieza, habitualmente agua, para taladros, cortadoras de hormigón, tronzadoras, etc.



Una utilización inadecuada puede ocasionar lesiones y daños medioambientales graves.

Cada vez que vaya a utilizarse, tenga en cuenta las indicaciones de seguridad y las fichas de datos de seguridad del fabricante de los productos. Tenga en cuenta las máximas concentraciones indicadas para sustancias y preparados químicos. Si lo desea, estaremos encantados de asesorarle.
Tenga en cuenta las disposiciones legales y oficiales aplicables respectivamente en su país.
El aparato debe utilizarse exclusivamente en exteriores o en habitaciones bien ventiladas.
Permita que el vendedor o un experto le instruyan sobre manejo del aparato, en caso de que trabaje por primera vez con el mismo.

No adecuado para

- líquidos inflamables
- sustancias corrosivas *(determinados productos de desinfección y de impregnación, ácidos, lejías)*
- líquidos con amoníaco
- líquidos con temperaturas superiores a 40 °C
- Agentes tenso-activos, disolventes y líquidos con disolventes que pueden provocar o fomentar la formación de grietas en los plásticos utilizados.
- líquidos viscosos, adhesivos o que dejen restos *(pinturas, grasas)*
- el uso en el sector de la alimentación.

No utilizar bajo ninguna circunstancia

- fuentes de presión externas sin válvula de llenado de aire comprimido original
- para chamuscar
- para almacenar y guardar líquidos
- para lavarse los ojos.

Seguridad



El aparato solo podrá ser utilizado por personas formadas, sanas y descansadas para realizar trabajos. No deberán estar bajo los efectos del alcohol, drogas o medicamentos. Los niños y los adolescentes no deberán utilizar el aparato.
Mantenga los pulverizadores fuera del alcance de los niños.
Tome las precauciones necesarias contra un uso indebido en caso de productos peligrosos.
→ **¡Peligro de accidente!**



Durante la manipulación de sustancias peligrosas, utilice ropa protectora, gafas de protección y protección respiratoria adecuadas de acuerdo con las prescripciones nacionales aplicables.



Evite la presencia de fuentes inflamables en los alrededores.



No deje el dispositivo bajo presión y/o al sol. Asegúrese de que el aparato no se caliente por encima de la temperatura máxima de funcionamiento. *(→Tabla 1)*. Proteja el aparato de las heladas y del amoniaco.



En superficies llanas, con humedad, nieve, en pendientes y en terrenos irregulares existe peligro de resbalarse y de tropezar.



No se autoriza la realización de reparaciones o modificaciones en el aparato. Las piezas dañadas o que no funcionen deberán sustituirse de inmediato por nuestro Servicio Técnico o por un centro de servicio técnico autorizado por nosotros.

La válvula de seguridad no debe anularse.
→ **¡Peligro de explosión!**



Utilice únicamente repuestos y accesorios originales.
No nos haremos responsables de ningún daño causado por la utilización de piezas ajenas.



Durante el bombeado, tenga en cuenta el manómetro para no sobrepasar la presión máx. de pulverización *(→ Tabla 1)*.
El aparato debe estar despresurizado antes del llenado, después del uso, antes de los trabajos de mantenimiento, durante las interrupciones de trabajo y para el almacenamiento.



Tenga en cuenta lo siguiente durante el transporte: Transporte el aparato de manera que esté protegido contra posibles daños y contra vuelco.
El aparato debe estar completamente despresurizado.
→ **¡Peligro de explosión!**

☞ *Encontrará las figuras mencionadas en el texto en las páginas 3 – 5 de estas instrucciones de uso.*

Volumen de suministro

Depósito [1] con bomba [2], manguera [4] e instrucciones de uso [5]. *(Fig. 1)*

Datos técnicos

Tipo de aparato	**3270..**
Cantidad máx. de llenado	10 l
Volumen total	12,5 l
Presión máx. de pulverización	3 bares
Temperatura máx. de funcionamiento	40 °C
Peso en vacío	2,8 kg
Material del depósito	polietileno
Modo de transporte	lateral
Cantidad residual técnica	< 0,07 l

Tabla 1

Ensamblaje

1. Inserte la manguera [4] en el alojamiento [10] y asegúrela con la tuerca de racor. *(Fig. 3)*

Comprobación

Control visual: ¿El depósito [1], la bomba [2] y la manguera [4] y el manómetro de émbolo [16] presentan algún daño? *(Fig. 1)*

☞ *Preste especial atención a las conexiones entre el depósito y la manguera y entre la manguera y el acoplamiento enchufable, así como al estado de la rosca de la bomba.*

Estanqueidad: Bombee el aparato vacío hasta una presión de 2 bares *(Fig. 11)*.

► La presión no deberá bajar más de 0,5 bares en un período de 30 minutos.

Función: Tire el manómetro de émbolo [16] hacia arriba. *(Fig. 5)*

► La presión tiene que escapar.

⚠ Compruebe el aparato regularmente y después de que no se haya utilizado durante un periodo tiempo prolongado, p. ej. una pausa invernal.
Las piezas dañadas o que no funcionen deberán sustituirse de inmediato por nuestro Servicio Técnico o por un centro de servicio técnico autorizado por nosotros.

Preparación

⚠ Tenga en cuenta las indicaciones del capítulo “Seguridad”.
El aparato debe encontrarse en posición vertical. Al llenar desde una tubería de agua, dicha tubería o una manguera no deberá introducirse en el depósito.

1. Tire el manómetro de émbolo rojo [16] hacia arriba hasta que el depósito se quede sin presión. *(Fig. 5)*
2. Presione el vástago del émbolo con mango [13] hacia abajo y gírelo en sentido contrario de las agujas del reloj. ► El vástago del émbolo con asidero está bloqueado. *(Fig. 6)*
3. Desenrosque la bomba [2] del depósito. *(Fig. 7)*
4. Vierta el líquido al depósito [1]. *(Fig. 8)*
5. Controle la altura de llenado con ayuda de la escala graduada [35] en el depósito. *(Fig. 8)*
6. Enrosque la bomba [2] en el depósito. *(Fig. 9)*

7. Presione el vástago del émbolo con asidero [13] hacia abajo y gírelo en el mismo sentido que las agujas del reloj.
   ► El vástago del émbolo con asidero está desbloqueado. *(Fig. 10)*
8. Genere la presión deseada en el depósito. *(Fig. 11)*

☞ *La presión máxima no debería superar los 3 bares (raya roja en el manómetro de émbolo, Fig. 11). En caso de que se sobrepase la presión máx. la válvula de seguridad reacciona y elimina la presión excesiva.*

9. Presione el vástago del émbolo con asidero [13] hacia abajo y gírelo en sentido contrario de las agujas del reloj. *(Fig. 6)*
   ► El vástago del émbolo con asidero está bloqueado.

Utilización

⚠ Tenga en cuenta las indicaciones del capítulo „Seguridad“.

1. Conecte el acoplamiento enchufable [15] del depósito de agua a presión con la boquilla de empalme [29] de su aparato. *(Fig. 12)*
2. Accione la llave de grifo [30]. *(Fig. 12)*
   ► Se inicia el suministro de líquido.

☞ *A través de la llave de grifo [30] puede regularse la cantidad de líquido del aparato (por ejemplo taladro).*

3. En caso de que la presión descienda por debajo de 1 bar (mín. 0,5 bares), vuelva a bombear. *(Fig. 11)*
4. Si el depósito está vacío, rellénelo. *(→ capítulo „Preparación“)*

Después de la utilización

⚠ Tenga en cuenta las indicaciones del capítulo “Seguridad”.
Nunca deje líquido en el interior del aparato.

1. Sujete el acoplamiento enchufable [15] y tire al mismo tiempo del anillo exterior. *(Fig. 12)*
   ► Ahora el acoplamiento [15] se ha soltado de la boquilla de empalme [29] del aparato.
2. Tire del mango del manómetro de émbolo rojo [16] hacia arriba hasta que el depósito esté despresurizado. *(Fig. 5)*
3. Bloquee el vástago del émbolo con asidero [13]. *(Fig. 6)*
4. Desenrosque la bomba [2] del depósito y vacíe el tanque. *(Fig. 7)*
5. Limpie el dispositivo con un paño húmedo.
6. Para secarlo y almacenarlo, guarde el depósito [1] y la bomba [2] por separado en un entorno seco, protegido de los rayos de sol y de las heladas. *(Fig. 16)*

Mantenimiento y cuidados

Tenga en cuenta las indicaciones del capítulo “Seguridad”.

Después de 50 utilizaciones, al menos una vez al año:
- Desenrosque la bomba [2] del depósito. *(Fig. 7)*
- Desmonte la bomba [2]. *(Fig. 17)*
- Engrase el anillo tórico [19] y el manguito [20]. *(Fig. 18)*
- Monte la bomba.
- Bloquee el vástago del émbolo con asidero [13] y enrosque la bomba [2] en el depósito [1].
- Retire la manguera [4] junto con el filtro de salida [34] del depósito y límpielo con agua bajo un grifo. *(Fig. 24)*

Respete las prescripciones de prevención de accidentes nacionales y compruebe el aparato regularmente. Si no se han especificado normas especiales, recomendamos la realización de una comprobación exterior cada 2 años y de una comprobación interior cada 5 años, así como la realización de una prueba de resistencia cada 10 años a través de un experto.

Fallos

Utilice únicamente repuestos y accesorios originales.

Fallo	Causa	Solución
En el aparato no se genera presión	La bomba no está bien enroscada.	Enrosque la bomba correctamente.
	Anillo tórico [19] en la bomba defectuoso.	Cambie el anillo tórico *(Fig. 19)*.
	Manguito [20] defectuoso.	Cambie el manguito *(Fig. 19)*.
De la bomba sale líquido	Disco de válvula [23] sucio o defectuoso.	Limpie o sustituya el disco de válvula *(Fig. 21)*.
El manómetro de émbolo no indica presión alguna del depósito, La válvula de seguridad se descarga demasiado pronto.	Manómetro de émbolo [16] defectuoso.	Sustituir el manómetro de émbolo *(Fig. 26)*.

Dirección de contacto para obtener más información → Véase la página del título.

Garantía

Garantizamos que desde la primera adquisición y durante el periodo de la correspondiente obligación de garantía legal (máx. 3 años), este aparato no presentará errores de material ni de procesamiento. En caso de que se detectaran errores durante el plazo de garantía, el fabricante o el distribuidor en su país repararán o (de acuerdo con el juicio del fabricante) lo sustituirán o bien por otro bien las piezas dañadas, sin cobrar los gastos de trabajo y de materiales. En tal caso, rogamos que se pongan en contacto inmediatamente con nosotros. Necesitaremos la factura o el tiquet de compra del aparato. Se excluyen de la garantía las piezas de desgaste (juntas, anillos tóricos, manguito, etc.) y defectos que se hayan producido por una utilización inadecuada o en caso de fuerza mayor.

Declaración de conformidad

Nosotros, MFD, Ludwigsburger Straße 71, D-71691 Freiberg,
declaramos bajo nuestra exclusiva responsabilidad la conformidad de los productos de la serie 3270.. cumplen con las exigencias de la Directiva de aparatos a presión 2014/68/EU y llevan la marca CE.
Rolf Rehkugler está autorizado para elaborar el expediente técnico.

Freiberg, a 24 de mayo de 2016  Bernd Stockburger – Director general –

La información y las figuras incluidas en estas instrucciones de uso sirven a modo de orientación y no son vinculantes en ningún sentido. El fabricante se reserva el derecho, siempre que lo considere necesario, de realizar modificaciones o mejoras en sus productos, sin necesidad de tener que informar sobre ello a los clientes que posean un modelo similar.

Congratulazioni

per l'acquisto del vostro nuovo prodotto di qualità e grazie per la fiducia riposta nel nostro marchio.
Diamo molta importanza alla vostra soddisfazione per il nostro prodotto e i nostri servizi. Qualora non fossero soddisfatte le vostre aspettative, vi preghiamo di informarci in merito. Il nostro indirizzo si trova sulla prima pagina delle presenti istruzioni per l'uso.



Leggere attentamente le presenti istruzioni per l'uso prima di utilizzare l'apparecchio! Conservare accuratamente le istruzioni per l'uso.
Le istruzioni per l'uso sono parte integrante del dispositivo e dovranno essere consegnate con l'apparecchio in caso di cessione futura. Durante l'utilizzo dell'apparecchio è necessario adottare particolari misure di sicurezza.

Applicazione

I recipienti a pressione per acqua 3270.. sono destinati alla raccolta di liquidi di refrigerazione e di risciacquo, solitamente acqua, usati in trapani, seghe per cemento, smerigliatrici da taglio ecc.



Un impiego non appropriato può avere per conseguenza pericolose lesioni e danni ambientali.

Ad ogni applicazione, osservare le avvertenze di sicurezza e le schede tecniche fornite dal produttore della sostanza utilizzata. Osservare le concentrazioni massime indicate per le sostanze e i preparati chimici. Su richiesta saremo lieti di offrirvi consulenza.
Osservare le relative disposizioni di legge ufficiali nazionali vigenti.
L'apparecchio deve essere utilizzato esclusivamente all'aperto o in ambienti ben aerati.
Se lo si utilizza per la prima volta, permettete che il rivenditore o una persona esperta vi istruiscano in merito all'uso dell'apparecchio.

Non adatto per

- liquidi infiammabili
- sostanze caustiche *(determinanti disinfettanti e impregnanti, acidi, liscivie)*
- liquidi contenenti ammoniaca
- liquidi con temperature superiori a 40 °C
- Imbibenti *(tensoattivi)*, solventi e liquidi contenenti solventi che causano o possono favorire la formazione di crepe sulle plastiche usate.
- liquidi viscosi, collosi o formanti residui *(vernici, grassi)*
- impiego nel settore dei generi alimentari.

Non utilizzare in nessun caso

- fonti di pressione esterne senza utilizzare la valvola d'alimentazione dell'aria compressa originale
- per lo spegnimento di fiamme
- per l'immagazzinamento e la conservazione di liquidi
- per sciacquarsi gli occhi.

Sicurezza



L’apparecchio deve essere utilizzato esclusivamente da persone addestrate, sane e riposate. L’utilizzatore non deve essere sotto l’effetto di alcol, droghe o farmaci.
Ai bambini e agli adolescenti è vietato utilizzare l’apparecchio.
Conservare l’apparecchio fuori dalla portata dei bambini.
Adottare misure opportune per prevenire un utilizzo abusivo di



Durante la manipolazione di sostanze pericolose indossare indumenti protettivi, occhiali protettivi e una protezione per le vie respiratorie adeguati, conformemente alle norme nazionali in vigore.



Evitare fonti di accensione nell’ambiente.



Non lasciare il dispositivo sotto pressione e/o al sole. Accertarsi di non surriscaldare l’apparecchio oltre la temperatura d’esercizio massima consentita *(→ Tabella 1)*. Proteggere l’apparecchio dal gelo e dall’ammoniaca.



Su superfici scivolose, umide, neve, ghiaccio, pendii e terreni accidentati sussiste il pericolo di scivolamento e inciampo.



Non è consentito eseguire riparazioni o apportare modifiche all’apparecchio. Fare sostituire immediatamente i componenti danneggiati o non funzionanti dal nostro servizio assistenza o da partner di assistenza da noi autorizzati.

Non rendere inefficace la valvola di sicurezza.
→ **Pericolo di esplosione!**



Utilizzare solo pezzi di ricambio e accessori originali.
L’azienda non si assume alcuna responsabilità per danni derivanti dall’utilizzo di pezzi fabbricati da terzi.



Durante il pompaggio, osservare costantemente il manometro per evitare di superare la pressione di spruzzatura massima *(→ Tabella 1)*.
Prima del riempimento, dopo l’uso, prima di eventuali manutenzioni, in caso di interruzioni del lavoro e in vista del magazzinaggio, l’apparecchio deve essere depressurizzato.



Avvertenza per il trasporto: Durante il trasporto, assicurarsi che l’apparecchio non si rovesci o venga danneggiato. L’apparecchio deve essere completamente depressurizzato.
→ **Pericolo di esplosione!**

☞ *Le figure menzionate nel testo sono contenute alle pagine 3 – 5 delle presenti istruzioni per l'uso.*

Dotazione

Recipiente [1] con pompa [2], tubo flessibile [4], istruzioni per l'uso [5]. *(fig. 1)*

Dati tecnici

Apparecchio tipo	**3270..**
Capacità max.	10 l
Capacità totale	12,5 l
Pressione di spruzzatura max.	3 bar
Temperatura d'esercizio max.	40 °C
Peso a vuoto	2,8 kg
Materiale del serbatoio	polietilene
Modalità di trasporto	laterale
Quantitativi di residui tecnici	< 0,07 l

Tabella 1

Assemblaggio

1. Inserire il tubo flessibile [4] nel supporto [10] e fissarlo quindi con il dado a risvolto. *(fig. 3)*

Controllo

Controllo visivo: Il serbatoio [1], la pompa [2] ed il tubo flessibile [4] e il manometro a pistone [16] sono intatti? *(fig. 1)*

☞ *Osservare in particolare le connessioni tra serbatoio – tubo flessibile e tubo flessibile – giunto ad innesto, nonché la condizione del filetto della pompa.*

Ermeticità: Alimentare l'apparecchio vuoto con una pressione di 2 bar attraverso la pompa *(fig. 11)*.

► Nei 30 minuti successivi, la pressione non deve scendere di oltre 0,5 bar.

Funzione: Tirando su il manometro a pistone [16]. *(fig. 5)*

► La pressione deve scaricarsi.

⚠ Controllare l'apparecchio regolarmente, così come in seguito a un periodo di inattività prolungata, ad es. dopo la pausa invernale. Si raccomanda di lasciar sostituire immediatamente i componenti danneggiati o non più funzionanti da parte del nostro servizio di assistenza o da partner di servizio da noi autorizzati.

Preparativi

⚠ Osservare le avvertenze riportate nel capitolo „Sicurezza". L'apparecchio deve essere in posizione verticale. Nel riempire l'apparecchio da una conduttura dell'acqua, la conduttura o un eventuale tubo flessibile non deve penetrare all'interno del serbatoio.

1. Estrarre verso l'alto el manometro a pistone rosso [16] finché viene completamente depressurizzato il serbatoio. *(fig. 5)*
2. Premere verso il basso la manopola della pompa [13] e girarla quindi in senso antiorario.
   ► La manopola della pompa è bloccata. *(fig. 6)*
3. Svitare la pompa [2] dal serbatoio. *(fig. 7)*
4. Riempire il fluido da spruzzare nel recipiente [1]. *(fig. 8)*
5. Controllare il livello di riempimento con l'ausilio della scala [35] applicata al serbatoio. *(fig. 8)*
6. Avvitare la pompa [2] nel serbatoio. *(fig. 9)*

7. Premere verso il basso l‘asta del pistone con l‘impugnatura [13] e girarla quindi in senso orario.
   ► L‘asta del pistone con l‘impugnatura è sbloccata. *(fig. 10)*
8. Produrre la pressione desiderata nel serbatoio. *(fig. 11)*

☞ *La pressione massima non dovrebbe superare 3 bar (trattino rosso sul manometro a pistone, fig. 11). In caso di superamento della pressione massima, si attiva la valvola di sicurezza, che scarica di conseguenza la pressione in eccesso.*

9. Premere verso il basso l‘asta del pistone con l‘impugnatura [13] e girarla quindi in senso antiorario. *(fig. 6)*
   ► L‘asta del pistone con l‘impugnatura è bloccata.

Uso

⚠ Osservare le avvertenze riportate nel capitolo „Sicurezza“.

1. Collegare il giunto ad innesto [15] del recipiente a pressione per acqua al nipplo ad innesto del vostro apparecchio [29]. *(fig. 12)*
2. Attivare il rubinetto a sfera [30]. *(fig. 12)*
   ► Il convogliamento del liquido ha inizio.

☞ *La quantità di liquido può essere regolata tramite il rubinetto a sfera [30] sull‘apparecchio (p.e. del trapano).*

3. Se la pressione scende sotto a 1 bar *(min. 0,5 bar), aumentarla con la pompa. (fig. 11)*
4. Se il recipiente è vuoto, rabboccatelo. *(→ Capitolo „Preparativi“)*

Dopo l‘uso

⚠ Osservare le avvertenze riportate nel capitolo “Sicurezza“.
Non lasciare mai il liquido nell’apparecchio.

1. Tenere fermo il giunto ad innesto [15] e tirare contemporaneamente il suo anello esterno. *(Fig. 12)*
   ► Il giunto ad innesto [15] è ora separato dal nipplo ad innesto [29] dell’apparecchio.
2. Tirare verso l’alto il manometro a pistone rosso [16] finché viene completamente depressurizzato il serbatoio. *(Fig. 5)*
3. Bloccare l’asta del pistone con l’impugnatura [13]. *(Fig. 6)*
4. Svitare la pompa [2] dal contenitore e svuotare il serbatoio. *(Fig. 7)*
5. Pulire il dispositivo con un panno umido.
6. Per l‘asciugatura e l‘immagazzinamento occorre conservare il serbatoio [1] e la pompa [2] separatamente in un ambiente asciutto, protetto dai raggi solari e dal gelo. *(fig. 16)*

Manutenzione e cura

Osservare le avvertenze riportate nel capitolo “Sicurezza“.

Dopo 50 impieghi, almeno una volta all‘anno:
- Svitare la pompa [2] dal serbatoio. *(fig. 7)*
- Smontare la pompa [2]. *(fig. 17)*
- Ingrassare l‘O-Ring [19] e il manicotto [20]. *(fig. 18)*
- Assemblare la pompa.
- Bloccare l‘asta del pistone con l‘impugnatura [13] e avvitare quindi la pompa [2] nel serbatoio [1].
- Estrarre dal recipiente il tubo flessibile [4] con il filtro di deflusso [34] e pulire il filtro di deflusso accuratamente sotto acqua corrente. *(fig. 24)*

Osservare le norme antinfortunistiche prescritte ai sensi di legge nel rispettivo paese di impiego e controllare periodicamente l'apparecchio. Qualora non fossero in vigore delle regolamentazioni specifiche, raccomandiamo comunque di effettuare almeno ogni 2 anni un controllo visivo esterno e un controllo interno ogni 5 anni, nonché incaricare ogni 10 anni un perito per effettuare un controllo della robustezza.

Anomalie

Utilizzare solo pezzi di ricambio e accessori originali.

Guasto	Causa	Rimedio
Nell'apparecchio non viene prodotta pressione	Pompa non avvitata strettamente.	Avvitare strettamente la pompa.
	O-Ring [19] difettoso nella pompa.	Sostituire l'O-Ring *(fig. 19)*.
	Manicotto [20] difettoso.	Sostituire il manicotto *(fig. 19)*.
Fuoriuscita di liquido dalla pompa	Disco della valvola [23] sporco o difettoso.	Pulire o sostituire il disco della valvola *(fig. 21)*.
Il manometro a pistone non indica nessuna pressione nel serbatoio, La valvola di sicurezza scarica precocemente.	Manometro a pistone [16] difettoso.	Sostituire il manometro a pistone *(fig. 26)*.

Indirizzo di contatto per maggiori informazioni → si veda alla prima pagina.

Garanzia

Dal momento del primo acquisto per il periodo relativo all'obbligo di concessione di garanzia prescritta e sensi di legge (massimo 3 anni) si garantisce che quest'apparecchio non presenta alcuni difetti materiali od errori di lavorazione. Qualora dovessero verificarsi dei difetti durante il periodo di garanzia, il produttore o il distributore competente nel rispettivo paese di impiego provvederà gratuitamente, vale a dire senza calcolare costi salariali o materiali, alla riparazione o (a discrezione del produttore) alla sostituzione del completo apparecchio o dei componenti danneggiati. In questo caso preghiamo di contattarci immediatamente. A tal fine ci occorre la fattura o la ricevuta relativa all'acquisto dell'apparecchio. La garanzia non copre comunque i componenti soggetti alla normale usura (guarnizioni, O-Ring, manicotto, ecc.) e difetti attribuibili ad un impiego non appropriato e a forza maggiore.

Dichiarazione di conformità

La sottoscritta MFD, Ludwigsburger Straße 71, D-71691 Freiberg,
dichiara, sotto la propria esclusiva responsabilità, che i prodotti delle serie 3270.. soddisfano i requisiti della direttiva sulle apparecchiature a pressione 2014/68/EU e sono identificati con il marchio CE.
Rolf Rehkugler è autorizzato alla compilazione della documentazione tecnica.

Freiberg, 24/05/2016  Bernd Stockburger – Direttore generale –

Le indicazioni e le figure contenute nelle presenti istruzioni per l'uso sono puramente orientative e non sono in alcun modo vincolanti. Il produttore si riserva il diritto, qualora lo ritenga necessario, di apportare modifiche o migliorie ai prodotti senza dover necessariamente informare in merito i clienti che possiedono il modello in questione.

Muitos parabéns

pelo seu novo produto de qualidade e obrigado pela confiança na nossa marca.
A sua satisfação com o nosso produto e o nosso serviço é muito importante para nós.
Pedimos que nos envie uma informação de retorno caso as suas expectativas não sejam preenchidas. O nosso endereço encontra-se na capa deste manual de instruções.



Antes de utilizar o aparelho leia o manual de instruções!
Guarde o manual de instruções num local seguro.



O manual de instruções faz parte integrante do aparelho, devendo acompanhar o mesmo em caso de entrega a terceiros. Ao trabalhar com o aparelho são necessárias medidas de segurança especiais.

Utilização

Os depósitos de pressão de água 3270.. destinam-se ao abastecimento de líquidos de arrefecimento e de lavagem, normalmente água, a aparelhos de perfuração, serras para betão, rebarbadores de corte, etc.



A utilização inadequada pode provocar lesões graves e danos ambientais.

Respeite as instruções e as folhas de dados de segurança dos fabricantes dos produtos em cada utilização. Respeite as concentrações máximas indicadas para produtos químicos e misturas. Contacte-nos caso necessário e teremos todo o gosto em aconselhá-lo.
Respeite as disposições legais e regulamentares respetivamente em vigor no seu país.
O aparelho deve ser utilizado exclusivamente no exterior ou em áreas bem arejadas.
Familiarize-se com a operação do aparelho com a ajuda do vendedor ou de um perito caso trabalhe com o aparelho pela primeira vez.

Inadequado para

- íquidos inflamáveis
- líquidos contendo amoníaco
- Substâncias corrosivas (determinados produtos de desinfecção e produtos de impregnação, ácidos, sodas cáusticas)
- Líquidos com temperaturas superiores a 40 °C
- Agentes humidificadores *(tensioativos)*, solventes e líquidos que contenham solventes que podem causar ou promover a formação de fissuras nos plásticos utilizados.
- Líquidos espessos, pegajosos ou que formam resíduos *(tintas, gorduras)*
- A utilização na área alimentar.

Nunca utilizar sob qualquer circunstância

- fontes de pressão de terceiros sem válvula de enchimento de ar comprimido original
- Para queimar
- Para armazenar ou conservar líquidos
- Como aparelho para lavar os olhos.

Segurança



Apenas pessoas formadas, saudáveis e descansadas podem trabalhar com o aparelho. Elas não devem estar sob o efeito de álcool, drogas ou medicamentos. Crianças e jovens não podem utilizar o aparelho. Guarde os pulverizadores num local de difícil acesso para as crianças.
Tome providências contra a utilização indevida de produtos perigosos.
→ **Perigo de acidente!**



Ao manusear materiais perigoso, use vestuário de proteção adequado, óculos de proteção e proteção respiratória de acordo com as disposições legais aplicáveis.



Evite fontes de ignição nas proximidades.



Não deixe o aparelho sob pressão e/ou exposto ao sol. Certifique-se de que a temperatura do aparelho não ultrapassa a temperatura máxima de serviço *(→ Tabela 1)*. Proteja o aparelho de geada e amoníaco.



Em caso de piso escorregadio ou molhado, neve, gelo, em terrenos inclinados e irregulares, existe o perigo de escorregar e de tropeçar.



Não são permitidas reparações ou alterações no aparelho.
Mande substituir imediatamente peças danificadas ou não operacionais pela nossa assistência técnica ou por agentes autorizados.

A válvula de segurança não pode ser desactivada.
→ **Perigo de explosão!**



Utilize somente peças sobressalentes e acessórios originais.
Não nos responsabilizamos por danos resultantes da utilização de peças de terceiros.



Ao bombear observe sempre o manómetro para não ultrapassar a pressão máx. de pulverização *(→ Tabela 1)*.
O aparelho tem de se encontrar sem pressão antes do enchimento, após a utilização, antes de trabalhos de manutenção, em caso de interrupção do trabalho e para o armazenamento.



No transporte deve observar o seguinte: Transporte o aparelho de forma a protegê-lo contra danos e quedas. O aparelho tem de ser encontrar sem pressão.
→ **Perigo de explosão!**

☞ *As figuras mencionadas no texto encontram-se nas páginas 3 – 5 deste manual de instruções.*

Volume de entrega

Depósito [1] com bomba [2], mangueira [4] e manual de instruções [5]. *(fig. 1)*

Dados técnicos

Tipo de aparelho	**3270..**
Quantidade máx. de enchimento	10 l
Capacidade total	12,5 l
Pressão máx. de pulverização	3 bar
Temperatura máx. de serviço	40 °C
Tara	2,8 kg
Material do depósito	polietileno
Modo de transporte	lateralmente
Quantidade restante técnica	< 0,07 l

Tabela 1

Montagem

1. Encaixe a mangueira [4] no suporte [10] e imobilize-a com a porca de capa. *(fig. 3)*

Verificação

Controlo visual: O depósito [1], a bomba [2], a mangueira [4] e o manómetro [16] não apresentam danos? *(fig. 1)*

☞ *Tenha especial atenção às ligações entre o depósito e a mangueira e entre esta e o acoplamento de encaixe, bem como ao estado da rosca da bomba.*

Estanqueidade: Encha o aparelho vazio com ar até uma pressão de 2 bar *(fig. 11)*.

► A pressão não pode baixar mais de 0,5 bar dentro de 30 min.

Funcionamento: Puxe o manómetro de êmbolo [16] para cima. *(fig. 5)*

► A pressão tem de sair.

⚠ Verifique o aparelho regularmente e após um período de inatividade mais prolongado p. ex. uma paragem de inverno.
Mande substituir imediatamente peças danificadas ou não operacionais pela nossa assistência técnica ou por agentes autorizados.

Preparação

⚠ Respeite as indicações no capítulo „Segurança“.
O aparelho tem de se encontrar na posição vertical. Ao encher a partir de um tubo de água, o tubo ou a mangueira não podem entrar no depósito.

1. Puxe o manómetro de êmbolo vermelho [16] para cima, até o depósito se encontrar sem pressão. *(fig. 5)*
2. Pressione a pega da bomba [13] para baixo e rode-a para a esquerda.
   ► A pega da bomba está bloqueada *(fig. 6)*.
3. Desenrosque a bomba [2] do depósito. *(fig. 7)*
4. Encha o depósito [1] com líquido *(fig. 8)*
5. Controle o nível de enchimento mediante a escala [35] no depósito. *(fig. 8)*
6. Enrosque a bomba [2] no depósito. *(fig. 9)*

7. Pressione a biela do êmbolo com a pega [13] para baixo e rode-a para a direita.
► A biela do êmbolo com a pega está desbloqueada. *(fig. 10)*
8. Crie a pressão desejada no depósito [1]. *(fig. 11)*

☞ *A pressão máx. não deve ultrapassar 3 bar (risco vermelho no manómetro de êmbolo, fig. 11). Se a pressão máx. for ultrapassada, a válvula de segurança reage e deixa sair a sobrepressão.*

9. Pressione a biela do êmbolo com a pega [13] para baixo e rode-a para a esquerda. *(fig. 6)*
► A biela do êmbolo com a pega está bloqueada.

Utilização

⚠ Respeite as indicações no capítulo “Segurança”.

1. Ligue o acoplamento de encaixe [15] do depósito de pressão de água ao niple do seu aparelho [29]. *(fig. 12)*
2. Accione o manípulo da torneira esférica [30] *(fig. 12)*
► A alimentação de líquido inicia-se.

☞ *A quantidade de líquido pode ser regulada com a torneira esférica [30] no aparelho (p. ex. aparelho de perfuração).*

3. Se a pressão baixar para menos de 1 bar *(mín. 0,5 bar), volte a bombear (fig. 11)*
4. Se o depósito estiver vazio, volte a enchê-lo. *(→ Capítulo „Preparação“)*

Após a utilização

⚠ Respeite as indicações no capítulo „Segurança“.
Nunca deixe líquido no aparelho.

1. Segure o acoplamento de encaixe [15] e puxe, ao mesmo tempo, o respetivo anel exterior. *(fig. 12)*
► O acoplamento de encaixe [15] está separado do niple de encaixe [29] do aparelho.
2. Puxe o manómetro de êmbolo vermelho [16] para cima, até o depósito se encontrar sem pressão. *(fig. 5)*
3. Bloqueie a biela do êmbolo com pega [13]. *(fig. 6)*
4. Desenrosque a bomba [2] do depósito e esvazie o depósito. *(fig. 7)*
5. Limpe o dispositivo com um pano úmido.
6. Para secar e armazenar, guarde o depósito [1] e a bomba [2], separadamente, num local seco, protegido dos raios solares e da geada. *(fig. 16)*

Manutenção e conservação

Respeite as indicações no capítulo „Segurança“.

Após a 50.ª utilização, pelo menos uma vez por ano:
- Desenrosque a bomba [2] do depósito. *(fig. 7)*
- Desmonte a bomba [2]. *(fig. 17)*
- Lubrifique o O-ring [19] e a guarnição [20]. *(fig. 18)*
- Monte a bomba.
- Bloqueie a biela do êmbolo com pega [13] e enrosque a bomba [2] no depósito [1].
- Remova a mangueira [4] com o filtro de saída [34] do depósito e limpe o filtro de saída sob água corrente. *(fig. 24)*

Respeite as disposições relativas à prevenção de acidentes no trabalho vigentes no seu país e verifique regularmente o aparelho. Se não existirem regras especiais aconselhamos efetuar um teste externo de 2 em 2 anos e um teste interno de 5 em 5 anos, assim como um teste de resistência de 10 em 10 anos, por um técnico especializado.

Falhas

Utilize somente peças sobressalentes e acessórios originais.

Falha	Causa	Solução
No aparelho não se forma pressão.	A bomba não está bem enroscada.	Enrosque bem a bomba.
	O-ring [19] na bomba defeituoso.	Substitua o O-ring *(fig. 19)*.
	Guarnição [20] defeituosa.	Substitua a guarnição *(fig. 19)*.
Sai liquido da bomba.	O disco da válvula [23] está sujo ou defeituoso.	Limpe ou substitua o disco da válvula *(fig. 21)*.
O manómetro de êmbolo não indica qualquer pressão do depósito. A válvula de segurança acciona demasiado cedo.	Manómetro de êmbolo [16] defeituoso.	Substitua o manómetro de êmbolo *(fig. 26)*.

Endereço de contacto para mais informações → ver Capa.

Garantia

Garantimos que, a partir do momento da primeira aquisição e durante o período de tempo da respectiva obrigação de garantia prescrita por lei (máx. 3 anos), este aparelho não apresenta erros de material ou de fabrico. Caso se detectem defeitos durante o período de garantia, o fabricante ou o distribuidor do seu país irá reparar o aparelho, sem custos adicionais de mão-de-obra ou material, ou (após avaliação do fabricante) substituir o aparelho ou as suas peças danificadas. Nestes casos, pedimos que nos contacte imediatamente. Necessitamos da factura ou do talão de compra do aparelho. Excluídas da garantia estão peças de desgaste (anilhas, O-rings, guarnição, etc.) e defeitos resultantes de uma utilização inadequada e pelo uso de força excessiva.

Declaração de conformidade

Nós, a MFD, Ludwigsburger Straße 71, D-71691 Freiberg,
declaramos, sob a nossa inteira responsabilidade que os produtos dos modelos 3270..
cumprem os requisitos da directiva 2014/68/EU relativa a Equipamentos sob Pressão e ostentam a marcação CE.
Rolf Rehkugler é responsável por reunir a documentação técnica.

Freiberg, 24.05.2016  Bernd Stockburger – Gerente –

As indicações e ilustrações que constam deste manual são meramente orientadoras, não pretendendo ter qualquer caráter vinculativo. Sempre que considerado necessário, o fabricante reserva-se o direito de proceder a quaisquer alterações ou melhoramentos nos produtos, sem ter de informar os clientes que possuem modelos semelhantes.

Sydämelliset onnittelut

uuden laadukkaan tuotteesi johdosta ja kiitos luottamuksestasi merkkiimme.
Tyytyväisyytesi tuotteeseemme ja palveluumme on meille erittäin tärkeää.
Pyydämme lähettämään palautetta, jos laite ei täytä odotuksiasi.
Osoitteemme on tämän käyttöohjeen etusivulla.



Lue käyttöohje ennen laitteen käyttöä!
Säilytä käyttöohje hyvin tallessa.
Käyttöohje on oleellinen osa laitetta ja se on luovutettava mukaan laitteen eteenpäinluovutuksen yhteydessä.



Laitteella suoritettavissa töissä tarvitaan erityisiä suojatoimia.

Käyttö

Painevesisäiliö 3270.. on tarkoitettu jäähdytys- ja huuhtelunesteiden, yleensä veden, levittämiseen porauslaiteissa, betonisahoissa, katkaisuhiomakoneissa jne.



Asiaton käyttö voi johtaa vaaralliseen loukkaantumiseen ja ympäristövahinkoihin.

Ota aina kaikessa käytössä huomioon kanssavalmistajien turvaohjeet ja käyttöturvallisuustiedotteet. Noudata kemiallisten aineiden ja valmisteiden ilmoitettuja suurimpia sallittuja pitoisuuksia. Neuvomme sinua mielellämme sitä pyytäessäsi.
Huomioi maassasi kulloinkin voimassa olevat lakisääteiset ja viranomaismääräykset.
Laitetta saa käyttää yksinomaan ulkoalueella ja hyvin tuuletetuissa tiloissa. Anna myyjän tai asiantuntijan opastaa laitteen käytössä, mikäli työskentelet sillä ensimmäistä kertaa.

Laite ei sovellu seuraaviin tapauksiin

- palavat nesteet
- syövyttävät aineet (tietyt desinfiointi- ja impregnointiaineet, hapot, lipeät)
- ammoniakkipitoiset nesteet
- nesteet, joiden lämpötila on yli 40 °C
- liuottimet ja liuotinpitoiset nesteet
- sitkeät, liimamaiset tai jäämiä muodostavat nesteet (maalit, rasvat)
- käyttö elintarvikealalla.

Laitteessa/laitetta ei saa missään tapauksessa käyttää

- vieraita painelähteitä ilman alkuperäistä paineilman täyttöventtiiliä
- liekkikuivaukseen
- nesteiden varastointiin ja säilytykseen
- silmäsuihkuna.

Turvallisuus



Laitteella saavat työskennellä ainoastaan koulutetut, terveet ja levänneet henkilöt.He eivät saa olla alkoholin, huumausaineiden tai lääkeaineiden vaikutuksen alaisia.
Lapset ja nuoret eivät saa käyttää laitetta.
Säilytä laite poissa lasten ulottuvilta.
Estä soveltuvin toimin väärinkäyttö, jos laitteessa käytetään vaarallisia aineita.
→ **Onnettomuusvaara!**



Käytä vaarallisia aineita käsitellessäsi soveltuvaa suojavaatetusta, suojalaseja ja hengityssuojainta



Vältä syttymislähteitä ympäristössä.



Älä jätä laitetta paineen alaisena ja/tai aurinkoon. Varmista, että laite ei lämpene yli maksimin käyttölämpötilan *(→ Taulukko 1)*. Suojaa laitetta jäätymiseltä ja ammoniakilta.



Liukkaalla tai märällä kelillä, lumessa, jäällä, rinteissä ja epätasaisessa maastossa on olemassa liukastumis- ja kompastumisvaara.



Korjaus- ja muutostyöt laitteessa on kielletty.
Anna vaurioituneet tai toimimattomat osat heti huoltopalvelumme tai valtuuttamamme huoltoliikkeen vaihdettavaksi.

Varoventtiiliä ei saa tehdä toimimattomaksi.
→ **Räjähdysvaara!**



Käytä vain alkuperäisiä vara- ja tarvikeosia.
Emme vastaa vahingoista, jotka johtuvat muiden valmistajien valmistamien osien käytöstä.



Tarkkaile ilmaa pumpatessasi aina painemittaria, jotta maksimisumutuspaine *(→ Taulukko 1)* ei ylity
Ennen täyttöä, käytön jälkeen, ennen huoltotöitä, työn keskeytysten aikana sekä varastointia varten on laitteen oltava paineeton.



Huomioi kuljetuksessa: Kuljeta laite niin, että se on varmistettu vaurioita ja kaatumista vastaan. Laitteen täytyy olla paineeton.
→ **Räjähdysvaara!**

☞ *Tekstissä mainitut kuvat löytyvät tämän käyttöohjeen aukitaitettavilta sivuilta 3 – 5.*

Toimitussisältö

Säiliö [1] ja pumppu [2], letku [4], käyttöohje [5]. *(Kuva 1)*

Tekniset tiedot

Laitetyyppi	**3270..**
Maks. täyttömäärä	10 l
Kokonais-tilavuus	12,5 l
Maks. sumutuspaine	3 bar
Maks. käyttölämpötila	40 °C
Tyhjäpaino	2,8 kg
Säiliön materiaali	Polyeteeni
Kantotapa	Sivulla
Tekninen jäämämäärä	< 0,07 l

Taulukko 1

Kokoaminen

1. Työnnä letku [4] liitäntään [10] ja varmista kiinnitys hattumutterilla. *(Kuva 3)*

Tarkastaminen

Silmämääräinen tarkastus: Ovatko säiliö [1], pumppu [2], letku [4] ja mäntäpainemittari [16] vaurioitumattomia? *(Kuva 1)*

☞ *Kiinnitä huomiota erityisesti säiliön ja letkun sekä letkun ja pistoliittimen välisiin liitoksiin sekä pumpun kierteen kuntoon.*

Tiiviys: Pumppaa tyhjään laitteeseen 2 baarin paine *(Kuva 11)*.

► Paine ei saa laskea 30 min sisällä enempää kuin 0,5 bar.

Toiminto: Vedä mäntäpainemittari [16] ylös. *(Kuva 5)*

► Paineen tulee poistua.

⚠ Tarkasta laite säännöllisesti ja pidempien käyttötaukojen, esim. talvitauon jälkeen. Anna vaurioituneet tai toimimattomat osat heti huoltopalvelumme tai valtuuttamamme huoltoliikkeen vaihdettavaksi.

Valmistelut

⚠ Ota huomioon luvussa „Turvallisuus“ annetut ohjeet.
Laitteen on oltava pystysuorassa asennossa.
Vesijohdosta täytettäessä ei johto tai letku saa ulottua sisälle säiliöön.

1. Vedä mäntäpainemittarin [16] punaista kahvaa ylös niin kauan, kunnes säiliö on paineeton. *(Kuva 5)*
2. Paina kahvallinen männänvarsi [13] alas ja kierrä vartta vastapäivään.
   ► Kahvallinen männänvarsi on lukittu. *(Kuva 6)*
3. Kierrä pumppu [2] irti säiliöstä. *(Kuva 7)*
4. Täytä nestettä säiliöön [1]. *(Kuva 8)*
5. Tarkista täyttökorkeus säiliön asteikosta [35]. *(Kuva 8)*
6. Kierrä pumppu [2] säiliöön. *(Kuva 9)*

7. Paina kahvallinen männänvarsi [13] alas ja kierrä vartta myötäpäivään.
► Kahvallinen männänvarsi on vapautettu lukituksesta. *(Kuva 10)*
8. Luo haluamasi paine säiliössä. *(Kuva 11)*

☞ *Maksimipaineen ei tulisi ylittää 3 baaria (punainen viiva mäntäpainemittarissa, Kuva 11). Jos maksimipaine ylittyy, varoventtiili reagoi ja päästää ylipaineen pois.*

9. Paina kahvallinen männänvarsi [13] alas ja kierrä vartta vastapäivään. *(Kuva 6)*
► Kahvallinen männänvarsi on lukittu.

Käyttö

Ota huomioon luvussa „Turvallisuus“ annetut ohjeet.

1. Liitä painevesisäiliön pistoliitin [15] laitteesi pistonippaan [29]. *(Kuva 12)*
2. Lukitse kuulahana [30]. *(Kuva 12)*
► Nestesyöttö alkaa.

☞ *Neteen määrää voidaan säätää laitteessa (esim. porauslaite) olevan kuulahanan [30] avulla.*

3. Jos paine laskee alle 1 baarin *(min. 0,5 bar), pumppaa lisää ilmaa. (Kuva 11)*
4. Jos säiliö on tyhjä, täytä lisää nestettä. *(→ Luku ”Valmistelu”)*

Käytön jälkeen

Ota huomioon luvussa „Turvallisuus“ annetut ohjeet.
Älä koskaan päästä laitteeseen nestettä.

1. Pidä kiinni pistoliittimestä [15] ja vedä samalla sen ulkorengasta. *(Kuva 12)*
► Pistoliitin [15] on irrotettu laitteen pistonipasta [29].
2. Vedä punaista mäntäpainemittaria [16] ylös niin kauan, kunnes säiliö on paineeton. *(Kuva 5)*
3. Lukitse männänvarsi kahvalla [13]. *(Kuva 6)*
4. Kierrä pumppu [2] irti säiliöstä ja tyhjennä säiliö. *(Kuva 7)*
5. Pyyhi laite puhtaaksi kostealla liinalla.
6. Säilytä säiliötä [1] ja pumppua [2] kuivumista ja varastointia varten erillään kuivassa, auringonpaisteelta ja jäätymiseltä suojatussa ympäristössä *(Kuva 16)*.

Huolto ja hoito

Ota huomioon luvussa „Turvallisuus“ annetut ohjeet.

50 käyttökerran jälkeen, vähintään kerran vuodessa:
- Kierrä pumppu [2] irti säiliöstä. *(Kuva 7)*
- Pura pumppu [2] osiin. *(Kuva 17)*
- Rasvaa O-rengas [19] ja mansetti [20]. *(Kuva 18)*
- Kokoa pumppu.
- Lukitse männänvarsi kahvalla [13] ja kierrä pumppu [2] säiliöön [1].
- Poista letku [4] ja poistosuodatin [34] säiliöstä ja puhdista poistosuodatin juoksevan veden alla. *(Kuva 24)*

Ota huomioon maasi lakisääteiset tapaturmantorjuntamääräykset ja tarkasta laite säännöllisesti. Jos mitään erityisiä määräyksiä ei ole annettu, suosittelemme, että asiantuntija suorittaa tarkastuksen ulkoisesti 2 vuoden välein ja sisäisesti 5 vuoden välein sekä lujuustarkastuksen 10 vuoden välein.

Häiriöt

Käytä vain valmistajan vara- ja tarvikeosia.

Häiriö	Syy	Toimenpide
Laitteessa ei muodostu painetta.	Pumppu ei ole kierretty lujasti kiinni.	Kierrä pumppu lujasti kiinni.
	O-rengas [19] pumpussa viallinen.	Vaihda O-rengas *(Kuva 19)*.
	Mansetti [20] viallinen.	Vaihda mansetti *(Kuva 19)*.
Pumpusta vuotaa nestettä.	Venttiilin aluslevy [23] likainen tai viallinen.	Puhdista tai vaihda venttiilin aluslevy *(Kuva 21)*.
Mäntäpainemittarissa ei näy säiliöpainetta. Varoventtiili puhaltaa liian aikaisin.	Mäntäpainemittari [16] viallinen.	Vaihda mäntäpainemittari *(Kuva 26)*.

Yhteystiedot lisätietoja varten → katso etusivu.

Takuu

Takaamme, että tässä laitteessa ei ole materiaali- eikä työstövikoja ensihankinnan ajankohdasta alkavan, voimassa olevan lakisääteisen takuusuoritusvelvollisuuden (maks. 3 vuotta) aikana. Mikäli takuuajan kuluessa ilmenee puutteita, valmistaja tai sen edustaja maassasi korjaa laitteen (valmistajan harkinnan mukaan) itse tai vaihtaa vialliset osat laskuttamatta työ- ja materiaalikustannuksia. Pyydämme tällaisessa tapauksessa ottamaan meihin välittömästi yhteyden. Tarvitsemme laskun tai kassakuitin laitteen ostosta. Takuun piiriin eivät kuulu kuluvat osat (tiivisteet, O-renkaat, mansetti jne.) eivätkä viat, jotka johtuvat asiattomasta käytöstä tai ylivoimaisesta esteestä.

Vaatimustenmukaisuusvakuutus

Me, MFD, Ludwigsburger Straße 71, D-71691 Freiberg,
vakuutamme ainoana vastuullisena, sarjojen 3270.... tuotteet täyttävät painelaitedirektiivin 2014/68/EU vaatimukset ja niissä on CE-merkki.
Rolf Rehkugler on valtuutettu kokoamaan tekniset asiakirjat.

Freiberg, 24.05.2016  Bernd Stockburger – toimitusjohtaja –

Tässä käyttöohjeessa olevat tiedot ja kuvat on tarkoitettu ainoastaan suuntaa antaviksi, eivätkä ne ole millään tavalla sitovia. Valmistaja pidättää itsellään oikeuden suorittaa oman harkintansa mukaan muutoksia tai parannuksia tuotteissa tästä vastaavan mallin omaaville asiakkaille ilmoittamatta.

Grattis

till din nya kvalitetsprodukt och tack för att du litar på vårt märke.
Det är mycket viktigt för oss att du är nöjd med vår produkt och vår service.
Vi ber dig kontakta oss om dina förväntningar inte är uppfyllda.
Du hittar vår adress på titelsidan i denna bruksanvisning.



Läs bruksanvisningen noga innan du använder verktyget!
Förvara denna bruksanvisning noga.
Bruksanvisningen är en integrerad del av verktyget och måste medfölja om verktyget lämnas till någon annan.



Vid arbeten med apparaten krävs särskilda försiktighetsåtgärder.

Användning

Vattentryckbehållaren 3270.. är avsedd för matning av kyl- och spolvätskor, i regel vatten, för borrmaskiner, betongsågar, kapmaskiner etc.



Osakkunnig användning kan vålla farliga kroppsskador och miljöskador.

Följ alltid medeltillverkarnas säkerhetsinformation och -datablad vid användningen. Beakta de angivna maximala koncentrationerna för kemiska ämnen och preparat. Vi hjälper gärna till.
Beakta lagbestämmelser och myndighetsbestämmelser som gäller i ditt land.
Verktyget får endast användas utomhus eller i välventilerade lokaler. Lär dig hur verktyget används av säljaren eller någon sakkunnig om det är första gången du arbetar med den.

Inte lämpligt för

- lättantändliga vätskor
- frätande ämnen *(vissa desinfektions- och impregneringsmedel, syror, lutlösningar)*
- ammoniakhaltiga vätskor
- vätskor med temperaturer över 40 °C
- Vätmedel *(tensider)*, lösningsmedel och lösningsmedelshaltiga vätskor, vilka kan utlösa eller befrämja sprickbildning på de använda plasterna.
- vätskor som är sega, klibbiga eller som bildar bottensats *(färger, fetter)*
- användning inom livsmedelsområdet.

Använd under inga förhållanden

- främmande tryckkällor utan original tryckluftsventil
- för flamning
- för lagring och förvaring av vätskor
- som ögondusch.

Säkerhet



Endaste utbildade, friska och utvilade personer får arbeta med verktyget.
De får inte var påverkade av alkohol, droger eller mediciner.
Barn och ungdomar får inte använda verktyget.
Förvara verktyget barnsäkert.
Se till att verktyget inte missbrukas vid användning av farliga medel.
→ **Olycksrisk!**



Använd lämpliga skyddskläder, skyddsglasögon och andningsskydd enligt gällande föreskrifter när du handskas med farliga ämnen.



Undvik antändningskällor i omgivningen.



Lämna inte enheten under tryck och/eller i solen. Se till att verktyget inte uppvärms över den maximala driftstemperaturen *(→ Tabell 1)*. Skydda verktyget mot frost och ammoniak.



Det finns risk att halka och snubbla när det är halt, vått, snö, is och på sluttningar.



Reparationer eller ändringar på verktyget är inte tillåtet.
Låt vår service eller våra servicepartners, auktoriserade av oss, omedelbart byta ut skadade eller funktionsodugliga delar.

Säkerhetsventilen får inte sättas ur funktion.
→ **Explosionsrisk!**



Använd endast original reserv- och tillbehörsdelar.
Vi ansvarar inte för skador på grund av främmande delar.



Observera alltid manometern när du pumpar, så att det maximala spruttrycket *(→ Tabell 1)* inte överskrids.
Innan påfyllning, efter användningen, innan underhållsarbeten, avbrott i arbetet och för förvaring måste verktyget vara tryckfritt.



Beakta följande vid transporten: Transportera verktyget så att det är säkrat mot skador och mot att välta. Verktyget måste vara tryckfritt.
→ **Explosionsrisk!**

☞ *Du hittar de figurer som nämns i texten i de sidorna 3 - 5 i denna bruksanvisning.*

Leveransomfattning

Behållare [1] med pump [2], slang [4] och bruksanvisning [5]. *(Fig.1)*

Tekniska data

Modell	**3270..**
Max. påfyllningsmängd	10 l
Innehåll, totalt	12,5 l
Max. spruttryck	3 bar
Max. driftstemperatur	40°C
Tomvikt	2,8 kg
Material i behållare	polyetylen
Verktyget bärs	på sidan
Tekniska restmängd	< 0,07 l

Tabell 1

Montering

1. Stick in slangen [4] i anslutningen [10] och säkra den med huvmuttern. *(Fig. 3)*

Kontrollera

Visuell kontroll: Är behållaren [1], pumpen [2], slangen [4] och kolvmanometern [16] oskadade? *(Fig.1)*

☞ *Kontrollera särskilt anslutningarna mellan behållare – slang och slang – koppling, samt pumpgängans skick.*

Täthet: Pumpa upp det tomma verktyget till 2 bar *(Fig.11).*

► Trycket får inom 30 minuter inte sjunka mer än 0,5 bar.

Funktion: Dra upp kolvmanometern [16]. *(Fig.5)*

► Trycket måste försvinna.

⚠ Kontrollera enheten med jämna mellanrum och om den inte har använts en längre tid, t.ex. efter ett vinteruppehåll.
Låt vår service eller våra servicepartners, auktoriserade av oss, omedelbart byta ut skadade eller funktionsodugliga delar.

Förberedelser

⚠ Följ anvisningarna i kapitlet „Säkerhet“.
Verktyget måste vara i lodrätt läge.
Vid påfyllning från en vattenledning får ledningen eller slangen inte sträcka sig in i behållaren.

1. Dra upp det röda kolvmanometer [16] tills behållaren är tryckfri. *(Fig. 5)*
2. Tryck kolvstången med handtaget [13] nedåt och vrid det moturs.
   ► Kolvstången med handtaget är låst. *(Fig. 6)*
3. Skruva ut pumpen [2] ur behållaren. *(Fig. 7)*
4. Fyll på vätskan i behållaren [1]. *(Fig.8)*
5. Kontrollera påfyllningsnivån med hjälp av skalningen [35] på behållaren. *(Fig.8)*
6. Skruva in pumpen [2] i behållaren. *(Fig.9)*
7. Tryck kolvstången med handtaget [13] nedåt och vrid det medurs.
   ► Kolvstången med handtaget är upplåst. *(Fig.10)*

8. Framkalla det önskade trycket i behållaren. *(Fig.11)*

☞ *Max.trycket bör inte överskrida 3 bar (rött streck på kolvmanometern, Fig.11). Om max.trycket överskrids, utlöses säkerhetsventilen och släpper ut övertrycket.*

9. Tryck kolvstången med handtaget [13] nedåt och vrid det moturs. *(Fig.6)*
   ► Kolvstången med handtaget är låst.

Användning

⚠ Följ anvisningarna i kapitlet „Säkerhet“.

1. Förbind vattentryckbehållarens koppling [15] med apparatens nippel [29]. *(Fig.12)*
2. Manövrera kulkranen [30]. *(Fig.12)*
   ► Vätsketillförseln börjar.

☞ *Vätskemängden kan regleras via kulkranen [30] på apparaten (t.ex. borrmaskin).*

3. Om trycket faller under 1 bar (min. 0,5 bar), måste du pumpa igen. *(Fig.11)*
4. Fyll på behållaren när den är tom. *(→ Kapitel „Förberedelser“)*

Efter användning

⚠ Följ anvisningarna i kapitlet „Säkerhet“.
Lämna aldrig vätska i verktyget.

1. Håll fast kopplingen [15] och dra samtidigt i ytterringen. *(Fig. 12)*
   ► Kopplingen [15] är skild från verktygets nippel [29].
2. Dra upp den röda kolvmanometern [16] tills behållaren är tryckfri. *(Fig. 5)*
3. Lås kolvstången med handtaget [13]. *(Fig. 6)*
4. Skruva ut pumpen [2] från behållaren och töm tanken. *(Fig. 7)*
5. Torka av verktyget med en fuktig trasa.
6. För torkning och lagring förvarar du behållaren [1] och pumpen [2] på varsitt håll i en frostfri torr miljö, som är skyddad mot solstrålning *(Fig. 16)*.

Underhåll och skötsel

Följ anvisningarna i kapitlet „Säkerhet“.

Efter användning 50 gånger, dock minst en gång om året:
- Skruva ut pumpen [2] ur behållaren. *(Fig. 7)*
- Montera isär pumpen [2]. *(Fig. 17)*
- Fetta in O-ringen [19] och manschetten [20]. *(Fig. 18)*
- Montera ihop pumpen.
- Lås kolvstången med handtaget [13] och skruva in pumpen [2] i behållaren [1].
- Ta slangen [4] med utloppsfiltret [34] ur behållaren och rengör utloppsfiltret under rinnande vatten. *(Fig. 24)*

Följ föreskrifterna om skydd mot olycksfall i ditt land och kontrollera verktyget regelbundet.Om det inte finns särskilda serviceregler rekommenderar vi att en sakkunnig tekniker genomför en utvändig kontroll vartannat år, en invändig kontroll vart 5:e år samt vart 10:e år en hållfasthetskontroll.

Störningar

Använd endast original reserv- och tillbehörsdelar.

Störning	Orsak	Åtgärd
Det uppstår inte något tryck i verktyget	Pumpen är inte fastskruvad.	Skruva i pumpen ordentligt.
	O-ringen [19] på pumpen är defekt.	Byt O-ring *(Fig.19)*.
	Manschetten [20] defekt.	Byt manschetten *(Fig.19)*.
Det kommer ut vätska ur pumpen	Ventilbrickan [23] är smutsig eller defekt.	Rengör eller byt ventilbrickan *(Fig.21)*.
Kolvmanometern visar inget tryck i behållaren, säkerhetsventilen blåser ut för tidigt.	Kolvmanometern [16] defekt.	Byt kolvmanometern *(Fig.26)*.

Kontaktadress för ytterligare information → se titelsida.

Garanti

Vi garanterar att detta verktyg inte har några material- och bearbetningsfel, från tidpunkten för det första förvärvet och under den lagstadgade tiden för garantiansvar (max. 3 år). Om det under garantitiden skulle visa sig brister, kommer tillverkaren eller dess distributör i ditt land att reparera verktyget eller (enligt tillverkarens bedömning) byta det eller dess skadade delar, utan att beräkna några arbets- eller materialkostnader. I sådant fall ber vi dig att omedelbart kontakta oss. Vi behöver då räkningen eller kassakvittot avseende ditt köp av verktyget. Garantin gäller inte för slitagedelar (tätningar, O-ringar, manschetter mm.) och fel som uppstått på grund av osakkunnig användning och force majeure.

Försäkran om överensstämmelse

Vi, MFD, Ludwigsburger Straße 71, D-71691 Freiberg,
intygar med ensamt ansvar att produkterna i modellserierna 3270.. uppfyller kraven i direktivet för tryckbärande anordningar 2014/68/EU och är CE-märkta.
Rolf Rehkugler är bemyndigad att sammanställa de tekniska underlagen.

Freiberg, 2016-05-24  Bernd Stockburger – Företagsledare –

Uppgifterna och bilderna i den här bruksanvisningen är till som orientering och är inte på något sätt bindande. Tillverkaren förbehåller sig rätten, om denne anser det nödvändigt, att göra ändringar eller förbättringar på produkterna utan att vara tvungen att informera kunder som har en liknande modell om detta.

Hjertelig til lykke

med ditt nye kvalitetsprodukt og takk for tilliten til vårt merke.
Det er veldig viktig for oss at du er tilfreds med produktet og servicen vår.
Vi ber om tilbakemelding dersom dine forventninger ikke blir oppfylt.
Du finner vår adresse på omslaget av denne bruksanvisningen.



Les bruksanvisningen før du bruker apparatet!
Ta godt vare på bruksanvisningen.
Bruksanvisningen er en integrert bestanddel av apparatet og må følge med apparatet ved overlevering.



Spesielle sikkerhetstiltak er nødvendige ved arbeid med apparatet.

Bruk

Vanntrykkbeholderen 3270.. er beregnet for utpumping av kjøle- og spylevæske, i vann som må etterfylles, på boreapparater, betongsager, kappskiver osv.



Ikke-forskriftsmessig bruk kan føre til farlige personskader og miljøskader.

Under enhver bruk må du alltid følge sikkerhetsanvisningene og databladene fra produsentene av de midler som benyttes. Overhold de angitte maksimale konsentrasjonene for kjemiske stoffer og preparater. Vi gir deg gjerne råd på forespørsel.
Overhold de respektivt gjeldende lovbestemte og offisielle regler i ditt land.
Apparatet skal utelukkende brukes utendørs eller i rom med god ventilasjon. Be forhandleren eller en sakkyndig om å instruere deg i betjening av apparatet når du arbeider med det for første gang.

Ikke egnet for

- antennelige væsker
- etsende stoffer *(spesielle desinfeksjons- og impregneringsmidler, syrer, luter)*
- ammoniakkholdige væsker
- væsker med temperaturer over 40 °C
- Fuktemidler *(tensider)*, løsningsmidler og løsningsmiddelholdige væsker, som kan forårsake eller fremme sprekkdannelse på plast som brukes.
- tyktflytende, klebrig eller restdannende væsker *(farger, fett)*
- bruk i næringsmiddelsektoren.

Bruk ikke under noen omstendigheter

- fremmede trykkilder uten original påfyllingsventil for trykkluft
- til brenning
- til lagring og oppbevaring av væsker
- som øyedusj.

Sikkerhet



Bare opplærte, friske og uthvilte personer skal arbeide med apparatet.
De skal ikke være påvirket av alkohol, narkotika eller legemidler.
Barn og ungdommer får ikke bruke apparatet.
Oppbevar apparatet utilgjengelig for barn.
Iverksett tiltak som hindrer misbruk ved bruk av farlige midler.
→ **Fare for ulykker!**



Bruk egnet vernetøy, vernebriller og åndedrettsvern iht. til gjeldende nasjonale forskrifter i omgang med farlige stoffer.



Unngå antenningskilder i omgivelsen.



Ikke la enheten stå under trykk og/eller i solen. Forsikre deg om at apparatet ikke varmes opp over den maksimale driftstemperaturen *(→ tabell 1)*. Beskytt apparatet mot frost og ammoniakk.



Det er økt skli- og snublefare når det er glatt, vått, ligger snø eller is, i skråninger og i ulendt terreng.



Det er ikke tillatt å utføre reparasjoner eller endringer på apparatet.
Sørg for at skadde eller ikke funksjonsdyktige deler straks skiftes ut av vår service eller av en av våre autoriserte servicepartnere.

Det er ikke tillatt å sette sikkerhetsventilen ut av funksjon.
→ **Eksplosjonsfare!**



Bruk kun originale reserve- og tilbehørsdeler.
Vi påtar oss intet ansvar for skader som måtte oppstå på grunn av bruk av deler av annet fabrikat.



Hold alltid øye med manometeret når du pumper, slik at maks. sprøytetrykk *(→ tabell 1)* ikke overskrides.
Apparatet må være trykkløst før påfylling, etter bruk, før vedlikeholdsarbeider, ved arbeidsavbrudd og for lagring.



Overhold følgende ved transport: Transporter apparatet slik, at apparatet er sikret mot skade og velting. Apparatet må være uten trykk.
→ **Eksplosjonsfare!**

☞ *Du finner de figurene som er nevnt i teksten, på de sidene 3 – 5 i bruksanvisningen.*

Inkludert i leveransen

Beholder [1] med pumpe [2], slange [4], bruksanvisning [5]. *(Fig. 1)*

Tekniske data

Apparattype	**3270..**
Maks. påfyllingsmengde	10 l
Samlet volum	12,5 l
Maks. sprøytetrykk	3 bar
Maks. driftstemperatur	40 °C
Tomvekt	2,8 kg
Beholdermateriale	Polyetylen
Bæremåte	på siden
Teknisk restvolum	< 0,07 l

Tabell 1

Montering

1. Stikk slangen [4] inn i fatningen [10] og sikre den med overfallsmutteren. *(Fig. 3)*

Kontroll

Visuell kontroll: Er beholder [1], pumpe [2], slange [4] og stempelmanometer [16] uskadet? *(Fig. 1)*

☞ *Vær spesielt oppmerksom på forbindelsene mellom beholder - slange og slange - kobling, samt på tilstanden til pumpens gjenger.*

Tetthet: Pump opp det tomme apparatet til 2 bar *(Fig. 11).*

► Trykket skal ikke synke mer enn 0,5 bar på 30 min.

Funksjon: Trekk stempelmanometeret [16] opp. *(Fig. 5)*

► Trykket må slippes ut.

⚠ Kontroller enheten regelmessig og etter en lang periode uten bruk, f.eks. en vinterpause.
Sørg for at skadde eller ikke funksjonsdyktige deler straks skiftes ut av vår service eller av en av våre autoriserte servicepartnere.

Forberedelser

⚠ Følg instruksjonene i kapittel „Sikkerhet“.
Apparatet må befinne seg i loddrett stilling.
Ved fylling fra en vannledning skal ledningen eller en slange ikke stikke inn i beholderen.

1. Trekk den røde stempelmanometeret [16] opp til beholderen er uten trykk. *(Fig. 5)*
2. Press stempelstangen ned med håndtaket [13] og vri den mot urviseren.
   ► Stempelstangen med håndtaket er låst. *(Fig. 6)*
3. Skru pumpen [2] ut av beholderen. *(Fig. 7)*
4. Fyll væsken på beholderen [1]. *(Fig. 8)*
5. Kontroller påfyllingsnivået ved hjelp av skaleringen [35] på beholderen. *(Fig. 8)*
6. Skru pumpen [2] inn i beholderen. *(Fig. 9)*
7. Press stempelstangen ned med håndtaket [13] og vri den med urviseren.

► Stempelstangen med håndtaket er løsnet. *(Fig. 10)*

8. Produser ønsket trykk i beholderen. *(Fig. 11)*

☞ *Maks. trykk bør ikke overskride 3 bar (rød strek på stempelmanometer, Fig. 11). Dersom maks. trykk overskrides, utløses sikkerhetsventilen og slipper ut overtrykket.*

9. Press stempelstangen ned med håndtaket [13] og vri den mot urviseren. *(Fig. 6)*
   ► Stempelstangen med håndtaket er låst.

Bruk

⚠ Følg instruksjonene i kapittel „Sikkerhet".

1. Koble koblingen [15] på vanntrykkbeholderen til kontakten på apparatet [29]. *(Fig. 12)*
2. Betjen kulekranen [30]. *(Fig. 12)*
   ► Væsketilførselen begynner.

☞ *Væskemengden kan reguleres via kulekranen [30] på apparatet (f.eks. boreapparat).*

3. Hvis trykket faller under 1 bar *(min. 0,5 bar), må du pumpe. (Fig. 11)*
4. Hvis beholderen er tom, etterfyller du. *(→ Kapittel „Forberedelser")*

Etter bruk

⚠ Følg instruksjonene i kapittel „Sikkerhet".
La aldri væsker være igjen i apparatet.

1. Hold i koblingen [15] og trekk eller vri samtidig i ytterringen. *(Fig. 12)*
   ► Koblingen [15] er separat fra kontakten [29] på apparatet.
2. Trekk det røde stempelmanometeret [16] opp frem til beholderen er uten trykk. *(Fig. 5)*
3. Lås stempelstangen med håndtaket [13]. *(Fig. 6)*
4. Skru pumpen [2] ut av beholderen og tøm tanken. *(Fig. 7)*
5. Tørk av enheten med en fuktig klut.
6. For tørking og lagring må du oppbevare beholderen [1] og pumpen [2] atskilt i tørre og frostfrie omgivelser som ikke er utsatt for direkte sollys *(Fig. 16)*.

Vedlikehold og stell

Følg instruksjonene i kapittel „Sikkerhet“.

Etter 50 gangers bruk, minst en gang årlig:
- Skru pumpen [2] ut av beholderen. *(Fig. 7)*
- Ta pumpen [2] fra hverandre. *(Fig. 17)*
- Sett inn O-ringen [19] og mansjetten [20] med fett. *(Fig. 18)*
- Sett pumpen sammen igjen.
- Lås stempelstangen med håndtaket [13] og skru pumpen [2] inn i beholderen [1].
- Ta slangen [4] med utløpsfilteret [34] ut av beholderen og rengjør utløpsfilteret under rennende vann. *(Fig. 24)*

Overhold gjeldende forskrifter om forebygging av ulykker i ditt land og kontroller apparatet med jevne mellomrom. Dersom det ikke foreligger bestemte regler, anbefaler vi at en fagkyndig person utfører en utvendig kontroll hvert 2. år og en innvendig kontroll hvert 5. år, samt en fasthetskontroll hvert 10. år.

Feil

Bruk kun originale reserve- og tilbehørsdeler.

Feil	Årsak	Utbedring
Det bygges ikke opp trykk i apparatet	Pumpen er ikke skrudd fast.	Skru pumpen forsvarlig inn.
	O-ring [19] på pumpen er defekt.	Skift ut O-ringen *(Fig. 19)*.
	Mansjett [20] er defekt.	Skift ut mansjetten *(Fig. 19)*.
Det kommer væske ut av pumpen	Ventilskiven [23] er tilsmusset eller defekt.	Rengjør eller skift ut ventilskiven *(Fig. 21)*.
Stempelmanometeret indikerer ikke beholdertrykk, sikkerhetsventilen utløses for tidlig.	Stempelmanometeret [16] er defekt.	Skift ut stempelmanometeret *(Fig. 26)*.

Kontaktadresse for mer informasjon → se forsiden.

Garanti

Vi garanterer at dette apparatet ikke har material- og produksjonsfeil fra tidspunktet for første kjøp og i et tidsrom i samsvar med gjeldende lovfestet garantiplikt (maks. 3 år). Dersom det konstateres mangler i løpet av garantitiden, vil produsenten eller distributøren i ditt land reparere eller (etter produsentens vurdering) erstatte selve apparatet eller delene som har skader, uten å beregne arbeids- og materialkostnader. I et slikt tilfelle ber vi deg omgående ta kontakt med oss. Ve behøver da faktura eller kassabong som viser kjøpet av apparatet. Slitedeler dekkes ikke av garantien (tetninger, O-ringer, mansjetter osv.), heller ikke dekkes defekter som har oppstått på grunn av ikke-forskriftsmessig bruk eller force majeure.

Samsvarserklæring

Vi, MFD, Ludwigsburger Straße 71, D-71691 Freiberg,
erklærer på eget ansvar at produkter i serien 3270.. oppfyller kravene i trykkapparat-retningslinjen 2014/68/EU og er CE-merket.
Rolf Rehkugler, har fullmakt til å sette sammen den tekniske dokumentasjonen.

Freiberg, 24.05.2016  Bernd Stockburger – administrerende direktør –

Angivelsene og illustrasjonene i denne bruksanvisningen tjener kun til orientering og er på ingen måte bindende. Produsenten forbeholder seg retten, etter egen vurdering å foreta endringer eller forbedringer av produktene, uten å måtte informere kundene som har en lignende modell.

Tillykke

med dit nye kvalitetsprodukt og tak for din tillid til vores mærke.
Din tilfredshed med vores produkt og vores service betyder meget for os.
Vi vil bede om en tilbagemelding, såfremt dine forventninger ikke måtte blive indfriet.
Du finder vor adresse på forsiden af denne brugsanvisning.



Læs brugsanvisningen, inden du bruger apparatet!
Gem brugsanvisningen godt.
Brugsanvisningen er en del af apparatet og skal følge med ved en overdragelse.
Under arbejdet med apparatet er specielle sikkerhedsforanstaltninger nødvendige.

Anvendelse

Vandtryksbeholdere 3270.. er beregnet til udbringning af køle- og skyllevæske, som regel vand, i forbindelse med boremaskiner, betonsave, vinkelslibere osv.



En ukorrekt anvendelse kan føre til farlige person- og miljøskader.

Middelproducenternes sikkerhedsanvisninger og -datablade skal overholdes ved hver anvendelse. Vær opmærksom på de angivne maksimale koncentrationer for kemiske stoffer og præparater. På forespørgsel rådgiver vi gerne.
Overhold de til enhver tid gældende lovbestemmelser og bestemmelser fra myndighederne i dit land.
Apparatet må udelukkende bruges udendørs eller i velventilerede rum. Lad sælgeren eller en sagkyndig instruere dig i betjeningen af apparatet, hvis du arbejder med det første gang.

Ikke egnet til

- antændelige væsker
- ætsende stoffer *(bestemte desinfektions- og imprægneringsmidler, syrer, lud)*
- ammoniakholdige væsker
- væsker med temperaturer over 40 °C
- Befugtningsmidler *(tensider)*, opløsningsmidler og opløsningsmiddelholdige væsker, som kan udløse eller fremme revnedannelse i de anvendte kunststoffer.
- seje, klistrende væsker eller væsker, som danner restprodukter *(farver, fedtstoffer)*
- anvendelse på levnedsmiddelområdet.

Følgende må under ingen omstændigheder anvendes

- fremmede trykkilder uden original trykluft-påfyldningsventil
- til svidning
- til oplagring og opbevaring af væsker
- som øjenbad.

Sikkerhed



Kun uddannede, raske og udhvilede personer må arbejde med apparatet. De må ikke være påvirket af alkohol, narkotika eller medicin. Børn og unge må ikke anvende apparatet uden sagkyndig instruktion.
Opbevar apparatet utilgængeligt for børn.
Forebyg misbrug ved anvendelse af farlige midler.
→ **Risiko for ulykker!**



Der skal anvendes egnet beskyttelsesbeklædning, beskyttelsesbriller og åndedrætsværn i henhold til de gældende nationale forskrifter ved håndtering af farlige stoffer.



Undgå antændelseskilder i omgivelserne.



Efterlad ikke enheden under tryk og/eller i solen. Sørg for, at apparatet ikke opvarmes til over den maksimale driftstemperatur *(→ tabel 1)*. Beskyt apparatet mod frost og ammoniak.



Ved glat føre, vand, sne, is, på skråninger og i ujævnt terræn er der fare for at glide eller snuble.



Det er ikke tilladt at foretage reparationer eller ændringer af apparatet. Beskadigede eller ikke-funktionsdygtige dele skal omgående udskiftes af vor service eller vore godkendte servicepartnere.

Sikkerhedsventilen må ikke gøres funktionsudygtig.
→ **Eksplosionsfare!**



Anvend kun originale reserve- og tilbehørsdele.
Vi påtager os intet ansvar for skader på grund af brug af fremmede dele.



Hold altid øje med manometret ved pumpning for ikke at overskride det max. sprøjtetryk *(→ tabel 1)*.
Før påfyldningen, efter brug, før vedligeholdelsesarbejder, ved arbejdsafbrydelser og i forbindelse med opbevaring skal apparatet være trykløst.



Vær opmærksom på følgende i forbindelse med transport: Transporter apparatet således, at det er sikret mod beskadigelser og mod at vælte.
Apparatet skal være trykløst.
→ **Eksplosionsfare!**

☞ *Du finder de illustrationer, som angives i teksten, på de sider 3 - 5 i denne brugsanvisning.*

Leveringsomfang

Beholder [1] med pumpe [2], slange [4] og brugsanvisning [5]. *(Ill. 1)*

Tekniske data

Apparattype	**3270..**
Max. påfyldningsmængde	10 l
Samlet indhold	12,5 l
Max. sprøjtetryk	3 bar
Max. driftstemperatur	40 °C
Tomvægt	2,8 kg
Beholdermateriale	Polyethylen
Bæremåde	I siden
Teknisk restmængde	< 0,07 l

Tabel 1

Montage

1. Stik slangen [4] ind i optageren [10], og gør den fast med omløbermøtrikken. *(ill. 3)*

Kontrol

Visuel kontrol: Er beholder [1], pumpe [2] og slange [4] og stempelmanometer [16] ubeskadiget? *(ill. 1)*

☞ *Vær især opmærksom på forbindelserne mellem beholder – slange og slange – stikkobling samt pumpegevindets tilstand.*

Tæthed: Pump det tomme apparat op til 2 bar *(ill. 11)*.

► Trykket må ikke falde med mere end 0,5 bar inden for 30 minutter.

Funktion: Træk stempelmanometret [16] opad. *(ill. 5)*

► Trykket skal aflastes.

⚠ Kontrollér enheden regelmæssigt, og hvis den ikke har været brugt I længere tid, f.eks. Efter en vinterpause.
Beskadigede eller ikke-funktionsdygtige dele skal omgående udskiftes af vor service eller vore godkendte servicepartnere.

Forberedelse

⚠ Overhold henvisningerne i kapitlet „Sikkerhed“.
Apparatet skal befinde sig i lodret stilling.
Hvis beholderen påfyldes fra en vandledning, må ledningen eller en slange ikke stikke ind i beholderen.

1. Træk op i røde stempelmanometrets [16], indtil beholderen er trykløs. *(ill. 5)*
2. Tryk stempelstangen med greb [13] nedad og drej den imod uret.
   ► Stempelstangen med greb er låst. *(ill. 6)*
3. Skru pumpen [2] ud af beholderen. *(ill. 7)*
4. Fyld væske ind i beholderen [1]. *(ill. 8)*
5. Kontroller påfyldningsniveauet ved hjælp af skalaen [35] på beholderen. *(ill. 8)*

6. Skru pumpen [2] ind i beholderen. *(ill. 9)*
7. Tryk stempelstangen med greb [13] nedad og drej den med uret.
   ► Stempelstangen med greb er åbnet. *(ill. 10)*
8. Frembring det ønskede tryk i beholderen. *(ill. 11)*

☞ *Det max. tryk bør ikke overskride 3 bar (rød streg på stempelmanometret, ill. 11). Hvis trykket overskrides, aktiveres sikkerhedsventilen og afleder overtrykket.*

9. Tryk stempelstangen med greb [13] nedad og drej den imod uret. *(ill. 6)*
   ► Stempelstangen med greb er låst.

Brug

⚠ Overhold henvisningerne i kapitlet „Sikkerhed“.

1. Forbind vandtryksbeholderens stikkobling [15] med stikniplen på dit apparat [29]. *(ill. 12)*
2. Aktivér kuglehanen [30]. *(ill. 12)*
   ► Væsketilførslen starter.

☞ *Væskemængden kan reguleres med kuglehanen [30] på apparatet (f.eks. boremaskine).*

3. Hvis trykket falder under 1 bar *(min. 0,5 bar), skal der pumpes efter. (ill. 11)*
4. Er beholderen tom, skal der foretages efterfyldning. *(→ Kapitel „Forberedelse“)*

Efter brug

⚠ Overhold henvisningerne i kapitlet „Sikkerhed“.
Lad aldrig væske blive i apparatet.

1. Hold fast i stikkoblingen [15], og træk samtidig i dens yderring. *(ill. 12)*
   ► Stikkoblingen [15] er adskilt fra apparatets stiknippel [29].
2. Træk op i det røde stempelmanometer [16], indtil beholderen er trykløs. *(ill. 5)*
3. Lås stempelstangen med greb [13]. *(ill. 6)*
4. Skru pumpen [2] ud af beholderen, og tøm tanken. *(ill. 7)*
5. Rengør enheden med en fugtig klud
6. Til tørring og oplagring skal beholderen [1] og pumpen [2] opbevares separat i en tørre og frostfri omgivelser, beskyttet mod solstråler *(ill. 16)*.

Vedligeholdelse og pleje

Overhold henvisningerne i kapitlet „Sikkerhed“.

Efter 50 anvendelser, mindst én gang årligt:
- Skru pumpen [2] ud af beholderen. *(ill. 7)*
- Byg pumpen [2] fra hinanden. *(ill.17)*
- Indfedt O-ringen [19] og manchetten [20]. *(ill.18)*
- Saml pumpen.
- Lås stempelstangen med grebet [13] og skru pumpen [2] ind i beholderen [1].
- Tag slangen [4] med udløbsfiltret [34] ud af beholderen og rengør udløbsfiltret under rindende vand. *(ill. 24)*

Vær opmærksom på de lovmæssige ulykkesforebyggende forskrifter i dit land og kontrollér jævnligt apparatet. Hvis der ikke eksisterer nogen specielle regler, anbefaler vi, at en fagkyndig hvert 2. år udfører en udvendig og hver 5. år en indvendig kontrol, samt en styrkekontrol hvert 10. år.

Fejl

Anvend kun originale reserve- og tilbehørsdele.

Forstyrrelse	Årsag	Hjælp
Der opbygges intet tryk i apparatet	Pumpen er ikke skruet fast.	Skru pumpen fast.
	O-ringen [19] ved pumpen er defekt.	Udskift O-ringen *(ill. 19)*.
	Manchet [20] er defekt.	Udskift manchet *(ill. 19)*.
Der trænger væske ud af pumpen	Ventilskive [23] er tilsmudset eller defekt.	Rengør eller udskift ventilskiven *(ill. 21)*.
Stempelmanometret viser intet beholdertryk, Sikkerhedsventilen afblæser for tidligt.	Stempelmanometer [16] er defekt.	Udskift stempelmanometret *(ill. 26)*.

Kontaktadresse for yderligere oplysninger → se forside.

Garanti

Vi garanterer, at dette apparat fra tidspunktet for første køb og inden for den til enhver tid gældende, lovmæssige forældelsesfrist for mangelsbeføjelser (max. 3 år) hverken udviser materiale- eller forarbejdningsfejl. Såfremt der inden for garantiperioden viser sig mangler, vil producenten eller distributøren i dit land uden beregning af arbejds- eller materialeomkostninger reparere apparatet eller (efter producentens skøn) selv erstatte det eller dets beskadigede dele. I et sådant tilfælde vil vi bede dig om at tage kontakt til os omgående. Vi har brug for regningen eller kvitteringen for købet af apparatet. En undtagelse fra garantien er slidstykker (tætninger, O-ringe, manchetter osv.) og defekter, som er optrådt på grund af en ukorrekt anvendelse og force majeure.

Overensstemmelseserklæring

Vi, MFD, Ludwigsburger Str. 71, D-71691 Freiberg,
erklærer på eget ansvar, at produkter fra serierne 3270.. opfylder kravene i EU-direktiv 2014/68/EU om trykbærende udstyr og er CE-godkendt.
Rolf Rehkugler er befuldmægtiget til at sammensætte den tekniske dokumentation.

Freiberg, 24.05.2016  Bernd Stockburger – Administrerende direktør –

Oplysningerne og illustrationerne i denne brugsanvisning er kun beregnet til orientering, og de er på ingen måde bindende. Producenten forbeholder sig ret til at foretage ændringer eller forbedringer på produkterne, hvis det betragtes som nødvendigt, uden at skulle orientere kunder, der er i besiddelse af en lignende model, om dette.

Κάνατε μια άριστη επιλογή

με την απόκτηση του καινούριου σας προϊόντος ποιότητας και σας ευχαριστούμε που εμπιστευθήκατε την εταιρεία μας.
Είναι ιδιαίτερα σημαντικό για εμάς να μένετε ικανοποιημένοι από τα προϊόντα και το σέρβις μας.
Επικοινωνήστε μαζί μας σε περίπτωση που δεν καταφέραμε να ανταποκριθούμε στις προσδοκίες σας.
Μπορείτε να βρείτε τη διεύθυνσή μας στο εξώφυλλο αυτών των οδηγιών χρήσης.



Πριν από τη χρήση της συσκευής, μελετήστε τις οδηγίες χρήσης!
Φυλάξτε καλά το παρόν εγχειρίδιο.
Οι οδηγίες χρήσης αποτελούν αναπόσπαστο τμήμα της συσκευής και πρέπει να συνοδεύουν τη συσκευή σε περίπτωση παράδοσής της σε άλλον χρήστη.
Κατά την εργασία με τη συσκευή απαιτείται η λήψη ειδικών μέτρων ασφαλείας.

Χρήση

Τα δοχεία νερού υπό πίεση 3270.. προορίζονται για τη διανομή υγρών ψύξης και έκπλυσης, κυρίως νερού, σε διατρητικά εργαλεία, πριόνια σκυροδέματος, μηχανές κοπής με λειαντικούς δίσκους κλπ.

Η μη προσήκουσα χρήση μπορεί να προκαλέσει επικίνδυνους τραυματισμούς και βλάβες στο περιβάλλον.

Σε κάθε χρήση πρέπει να λαμβάνονται υπόψη οι υποδείξεις ασφάλειας και τα δελτία δεδομένων ασφάλειας των κατασκευαστών των διαφόρων μέσων. Οι αναφερόμενες μέγιστες συγκεντρώσεις χημικών ουσιών και παρασκευασμάτων πρέπει να λαμβάνονται υπόψη. Σε περίπτωση ερωτήσεων είμαστε στη διάθεσή σας.
Τηρείτε τους κανονισμούς της νομοθεσίας και των δημόσιων αρχών που ισχύουν στη χώρα σας.
Η χρήση της συσκευής επιτρέπεται αποκλειστικά σε εξωτερικούς ή καλά αεριζόμενους χώρους. Ενημερωθείτε από τον πωλητή ή έναν ειδικό σχετικά με τον χειρισμό της συσκευής, αν εργάζεστε για πρώτη φορά με αυτήν.

Δεν ενδείκνυται για

- εύφλεκτα υγρά
- καυστικές ουσίες *(ορισμένα απολυμαντικά και μέσα εμποτισμού, οξέα, καυστικά αλκάλια)*
- υγρών που περιέχουν αμμωνία
- υγρά με θερμοκρασίες άνω των 40 °C
- Διαβρεκτικά *(επιφανειοδραστική ουσία)*, διαλύτες και υγρά που περιέχουν διαλύτες, τα οποία προξενούν ή μπορεί να τη προκαλέσουν τη δημιουργία ρωγμών στα χρησιμοποιούμενα πλαστικά.
- παχύρρευστα, κολλώδη υγρά ή υγρά που αφήνουν κατάλοιπα *(χρώματα, γράσα)*
- χρηση στον τομέα των τροφίμων.

Σε καμία περίπτωση δεν επιτρέπεται η χρήση

- ξένες πηγές πίεσης χωρίς γνήσια βαλβίδα πλήρωσης πεπιεσμένου αέρα
- για κατάκαυση
- για αποθήκευση και φύλαξη υγρών
- για οφθαλμόλουτρο.

Ασφάλεια



Η εργασία με τη συσκευή επιτρέπεται μόνο σε εκπαιδευμένα, υγιή και ξεκούραστα άτομα. Δεν πρέπει να βρίσκεστε υπό την επήρεια οινοπνεύματος, ναρκωτικών ουσιών ή φαρμάκων.
Τα παιδιά και οι έφηβοι δεν επιτρέπεται να χρησιμοποιούν τη συσκευή.
Η συσκευή πρέπει να φυλάσσεται μακριά από παιδιά.
Προνοήστε ώστε να αποφευχθεί η κακή χρήση επικίνδυνων μέσων.
→ **Κίνδυνος ατυχήματος!**



Κατά τη χρήση επικίνδυνων ουσιών φοράτε κατάλληλη προστατευτική ενδυμασία, γυαλιά προστασίας και μάσκα προστασίας της αναπνοής.



Αποφύγετε πηγές ανάφλεξης στον περιβάλλοντα χώρο.



Μην αφήνετε τη συσκευή υπό πίεση ή/και στον ήλιο. Διασφαλίστε ότι η συσκευή δεν θερμαίνεται πάνω από τη μέγιστη θερμοκρασία λειτουργίας *(→ Πίνακας 1)*. Προστατέψτε τη συσκευή από τον παγετό και την αμμωνία.



Σε ολισθηρό έδαφος, υγρασία, χιόνι, πάγο, σε πλαγιές και ανώμαλα εδάφη υπάρχει κίνδυνος ολίσθησης και παραπατήματος.



Απαγορεύονται οι επισκευές ή τροποποιήσεις της συσκευής.
Φροντίστε για την άμεση αντικατάσταση εξαρτημάτων που έχουν υποστεί ζημιά ή δεν λειτουργούν σωστά από το σέρβις της εταιρείας μας ή από έναν εξουσιοδοτημένο αντιπρόσωπο σέρβις.

Η βαλβίδα ασφαλείας δεν πρέπει να απενεργοποιείται.
→ **Κίνδυνος έκρηξης!**



Χρησιμοποιείτε μόνο γνήσια ανταλλακτικά και αξεσουάρ.
Σε περίπτωση που προκληθούν ζημιές λόγω της χρήσης εξαρτημάτων άλλων κατασκευαστών δεν αναλαμβάνουμε καμία ευθύνη.



Κατά την άντληση παρακολουθείτε διαρκώς το μανόμετρο, για να μην υπερβείτε τη μέγιστη πίεση ψεκασμού *(→ Πίνακας 1)*.
Η πίεση στη συσκευή πρέπει να εκτονώνεται πριν την πλήρωση, μετά τη χρήση, πριν από εργασίες συντήρησης, σε διακοπές της εργασίας και για την αποθήκευση.



Για τη μεταφορά πρέπει να λαμβάνονται υπόψη τα εξής: Η συσκευή πρέπει να μεταφέρεται με τέτοιον τρόπο, ώστε να προστατεύεται από ζημιές και ανατροπή. Η πίεση στη συσκευή πρέπει να είναι εκτονωμένη.
→ **Κίνδυνος έκρηξης!**

☞ *Οι εικόνες που αναφέρονται στο κείμενο βρίσκονται στις αναδιπλούμενες σελίδες 3 – 5 αυτών των οδηγιών χρήσης.*

Περιεχόμενο συσκευασίας

Δοχείο [1] με αντλία [2], ελαστικός σωλήνας [4] και οδηγίες χρήσης [5] *(εικ. 1)*

Τεχνικά χαρακτηριστικά

Τύπος συσκευής	**3270..**
Μέγιστη ποσότητα πλήρωσης	10 l
Συνολική χωρητικότητα	12,5 l
Μέγιστη πίεση ψεκασμού	3 bar
Μέγιστη θερμοκρασία λειτουργίας	40 °C
Βάρος χωρίς περιεχόμενο	2,8 kg
Υλικό δοχείου	Πολυαιθυλένιο
Λαβή	στο πλάι
Υπολειπόμενη ποσότητα	< 0,07 l

Πίνακας 1

Συναρμολόγηση

1. Εισαγάγετε τον ελαστικό σωλήνα [4] στην υποδοχή [10] και ασφαλίστε τον με το περικόχλιο ρακόρ. *(εικ. 3)*

Έλεγχος

Οπτικός έλεγχος: Το δοχείο [1], η αντλία [2] και ο ελαστικός σωλήνας [4] και το μανόμετρο εμβόλου βρίσκονται σε άριστη κατάσταση; *(εικ. 1)*

☞ *Προσέξτε ιδιαιτέρως τις συνδέσεις μεταξύ δοχείου – ελαστικού σωλήνα και ελαστικού σωλήνα – βυσματωτού συνδέσμου, καθώς και την κατάσταση του σπειρώματος αντλίας.*

Στεγανότητα: Φουσκώστε την άδεια συσκευή στα 2 bar. *(εικ. 11)*.

► Σε διάστημα 30 λεπτών η πίεση δεν πρέπει να πέσει περισσότερο από 0,5 bar.

Λειτουργία: Τραβήξτε το μανόμετρο εμβόλου [16] προς τα πάνω. *(εικ. 5)*

► Η πίεση πρέπει να εκτονώνεται.

⚠ Ελέγχετε τη συσκευή τακτικά και μετά από μία μεγάλη περίοδο κατά την οποία δεν έχει χρησιμοποιηθεί, π.χ. μία χειμερινή παύση. Φροντίστε για την άμεση αντικατάσταση εξαρτημάτων που έχουν υποστεί φθορές ή δεν λειτουργούν σωστά από το σέρβις της εταιρίας μας ή από έναν εξουσιοδοτημένο αντιπρόσωπο σέρβις.

Προετοιμασία

⚠ Λάβετε υπόψη σας τις υποδείξεις στο κεφάλαιο „Ασφάλεια“. Η συσκευή πρέπει να βρίσκεται σε κάθετη θέση. Κατά την πλήρωση από έναν αγωγό νερού, ο αγωγός ή ο ελαστικός σωλήνας δεν επιτρέπεται να εισέρχεται στο δοχείο.

1. Τραβήξτε την κόκκινη λαβή μανομέτρου εμβόλου [16] προς τα πάνω μέχρι να εκτονωθεί πλήρως η πίεση στο δοχείο. *(εικ. 5)*
2. Πιέστε το βάκτρο εμβόλου με λαβή [13] προς τα κάτω και περιστρέψτε το αριστερόστροφα.
   ► Το βάκτρο εμβόλου με λαβή είναι ασφαλισμένο. *(εικ. 6)*
3. Ξεβιδώστε την αντλία [2] από το δοχείο. *(εικ. 7)*
4. Προσθέστε υγρό στο δοχείο [1]. *(εικ. 8)*
5. Ελέγξτε τη στάθμη πλήρωσης με τη βοήθεια της κλίμακας διαβάθμισης [35] στο δοχείο. *(εικ. 8)*

6. Βιδώστε την αντλία [2] στο δοχείο. *(εικ. 9)*
7. Πιέστε το βάκτρο εμβόλου με λαβή [13] προς τα κάτω και περιστρέψτε το δεξιόστροφα.
   ► Το βάκτρο εμβόλου με λαβή είναι απασφαλισμένο. *(εικ. 10)*
8. Δημιουργήστε την επιθυμητή πίεση στο δοχείο. *(εικ. 11)*

☞ *Η πίεση δε θα πρέπει να υπερβεί τα 3 bar (κόκκινη γραμμή στο μανόμετρο εμβόλου, εικ. 11). Σε περίπτωση υπέρβασης της μέγιστης πίεσης ενεργοποιείται η βαλβίδα ασφαλείας και η υπερπίεση ελαττώνεται.*

9. Πιέστε το βάκτρο εμβόλου με λαβή [13] προς τα κάτω και περιστρέψτε το αριστερόστροφα. *(εικ. 6)*
   ► Το βάκτρο εμβόλου με λαβή είναι ασφαλισμένο.

Χρήση

⚠ Λάβετε υπόψη σας τις υποδείξεις στο κεφάλαιο „Ασφάλεια“.

1. Συνδέστε το βυσματωτό σύνδεσμο [15] του δοχείου νερού υπό πίεση με το βυσματωτό συνδετήρα [29] της συσκευής σας. *(εικ. 12)*
2. Ανοίξτε τη σφαιρική βάνα [30]. *(εικ. 12)*
   ► Η παροχή υγρού ξεκινά.

☞ *Η ποσότητα του παρεχόμενου υγρού μπορεί να ρυθμιστεί από τη σφαιρική βάνα [30] της συσκευής (π.χ. του διατρητικού εργαλείου).*

3. Αν η πίεση πέσει κάτω από το 1 bar *(ελάχιστη πίεση 0,5 bar), κάντε κινήσεις άντλησης. (εικ. 11)*
4. Αν το δοχείο είναι άδειο, συμπληρώστε υγρό. *(→ κεφάλαιο „Προετοιμασία“)*

Μετά τη χρήση

⚠ Λάβετε υπόψη σας τις υποδείξεις στο κεφάλαιο „Ασφάλεια“.
Ποτέ μην αφήνετε υγρό στη συσκευή.

1. Κρατήστε τον βυσματωτό σύνδεσμο [15] και ταυτόχρονα τραβήξτε τον εξωτερικό δακτύλιό του. *(Εικ. 12)*
   ► Ο βυσματωτός σύνδεσμος [15] αποσυνδέεται από τον βυσματωτό συνδετήρα [29] της συσκευής.
2. Τραβήξτε το κόκκινο μανόμετρο εμβόλου [16] προς τα πάνω μέχρι να εκτονωθεί πλήρως η πίεση στο δοχείο. *(Εικ. 5)*
3. Ασφαλίστε το βάκτρο εμβόλου με λαβή [13]. *(Εικ. 6)*
4. Ξεβιδώστε την αντλία [2] από το δοχείο και αδειάστε το δοχείο. *(Εικ. 7)*
5. Καθαρίστε τη συσκευή με ένα υγρό πανί.
6. Αφήστε το δοχείο [1] και την αντλία [2] να στεγνώσουν ξεχωριστά και φυλάξτε τα σε ξηρό περιβάλλον προστατευμένο από την ηλιακή ακτινοβολία και την παγωνιά. *(εικ. 16)*

Καθαρισμός και φροντίδα

Λάβετε υπόψη σας τις υποδείξεις στο κεφάλαιο „Ασφάλεια“.

Μετά από 50 χρήσεις, αλλά τουλάχιστον μία φορά το χρόνο:
- Ξεβιδώστε την αντλία [2] από το δοχείο. *(εικ. 7)*
- Αποσυναρμολογήστε την αντλία [2]. *(εικ. 17)*
- Γρασάρετε τον στεγανοποιητικό δακτύλιο [19] και το κολάρο [20]. *(εικ. 18)*
- Συναρμολογήστε την αντλία.
- Ασφαλίστε το βάκτρο εμβόλου με λαβή [13] και βιδώστε την αντλία [2] στο δοχείο [1].
- Αφαιρέστε τον εύκαμπτο σωλήνα [4] με το φίλτρο εξόδου [34] από το δοχείο και καθαρίστε το φίλτρο εξόδου τοποθετώντας το κάτω από τρεχούμενο νερό. *(εικ. 24)*

Λάβετε υπόψη σας τις νομικές διατάξεις περί πρόληψης ατυχημάτων που ισχύουν στη χώρα σας και φροντίζετε για τον τακτικό έλεγχο της συσκευής. Εάν δεν υπάρχουν ιδιαίτεροι κανονισμοί, συνιστούμε να διενεργείται εξωτερικός έλεγχος κάθε 2 χρόνια και εσωτερικός έλεγχος κάθε 5 χρόνια, καθώς και έλεγχος αντοχής κάθε 10 χρόνια από ειδικευμένο τεχνικό.

Βλάβες

Χρησιμοποιείτε μόνο γνήσια ανταλλακτικά και αξεσουάρ.

Βλάβη	**Αιτία**	**Αντιμετώπιση**
Στη συσκευή δεν αναπτύσσεται πίεση	Η αντλία δεν είναι καλά βιδωμένη.	Βιδώστε καλά την αντλία.
	Ο στεγανοποιητικός δακτύλιος [19] στη αντλία παρουσιάζει πρόβλημα.	Αντικαταστήστε το στεγανοποιητικό δακτύλιο *(εικ. 19)*.
	Το κολάρο [20] παρουσιάζει πρόβλημα.	Αντικαταστήστε το κολάρο *(εικ. 19)*.
Εξέρχεται υγρό από την αντλία	Ο δίσκος βαλβίδας [23] είναι λερωμένος ή παρουσιάζει πρόβλημα.	Καθαρίστε ή αντικαταστήστε το δίσκο βαλβίδας *(εικ. 21)*.
Στο μανόμετρο εμβόλου δεν εμφανίζεται η πίεση του δοχείου, Η βαλβίδα ασφαλείας ανοίγει πολύ νωρίς.	Το μανόμετρο εμβόλου [16] είναι ελαττωματικό.	Αντικαταστήστε το μανόμετρο εμβόλου *(εικ. 26)*.

Διεύθυνση επικοινωνίας για περισσότερες πληροφορίες → εξώφυλλο.

Εγγύηση

Εγγυόμαστε, ότι από τη στιγμή της πρώτης αγοράς και για το χρονικό διάστημα της ευθύνης μας για ελαττώματα που ορίζει η εκάστοτε ισχύουσα νομοθεσία (μέγιστο χρονικό διάστημα 3 χρόνια) η παρούσα συσκευή δεν θα εμφανίσει υλικά ή κατασκευαστικά ελαττώματα. Αν παρόλα αυτά εντός του διαστήματος ισχύος της εγγύησης παρουσιαστεί κάποιο ελάττωμα, ο κατασκευαστής ή ο εξουσιοδοτημένος αντιπρόσωπος στη χώρα σας αναλαμβάνει την επισκευή της συσκευής χωρίς χρέωση των εργατικών ή του κόστους των υλικών ή (ανάλογα με την εκτίμηση του κατασκευαστή) την αντικατάσταση ολόκληρης της συσκευής ή των προβληματικών εξαρτημάτων της. Σε ανάλογη περίπτωση παρακαλούμε επικοινωνήστε άμεσα μαζί μας. Θα χρειαστεί να προσκομίσετε το τιμολόγιο αγοράς της συσκευής ή την ταμειακή απόδειξη. Η εγγύηση δεν ισχύει για τα φθειρόμενα εξαρτήματα (παρεμβύσματα, στεγανοποιητικούς δακτυλίους, κολάρο κ.λπ.) και για φθορές, οι οποίες οφείλονται σε μη προσήκουσα χρήση της συσκευής ή σε ανωτέρα βία.

Δήλωση συμμόρφωσης

Εμείς, η εταιρία MFD, με έδρα στη διεύθυνση Ludwigsburger Straße 71, D-71691 Freiberg,
δηλώνουμε με αποκλειστική μας ευθύνη, ότι τα προϊόντα των κατασκευαστικών σειρών της κατασκευαστικής σειράς 3270.. πληρούν τις απαιτήσεις της οδηγίας περί συσκευών πίεσης 2014/68/EU και φέρουν την ειδική σήμανση CE.
Ο Rolf Rehkugler είναι εξουσιοδοτημένος για την κατάρτιση του τεχνικού φακέλου.

Freiberg, 24/05/2016  Bernd Stockburger – διευθύνων σύμβουλος –

Τα στοιχεία και οι εικόνες σε αυτές τις οδηγίες χρήσης είναι ενδεικτικά και με κανέναν τρόπο δεν έχουν δεσμευτικό χαρακτήρα. Ο κατασκευαστής έχει το δικαίωμα να προβαίνει, εάν το θεωρεί αναγκαίο, σε αλλαγές ή βελτιώσεις στα προϊόντα χωρίς να πρέπει να ενημερώνει σχετικά τους πελάτες που διαθέτουν παρόμοια σχετικά μοντέλα.

Õnnitleme

teid uue kvaliteetse toote puhul ning täname, et usaldate meie kaubamärki.
Teie rahulolu meie toote ja teenustega on meie jaoks väga tähtis.
Juhul, kui toode ei vasta teie ootustele, palume teilt tagasisidet.
Meie aadress on toodud selle kasutusjuhendi tiitellehel.



Lugege kasutusjuhend läbi enne seadme kasutamist!
Hoidke kasutusjuhendit kindlas kohas.



Kasutusjuhend on teie seadme lahutamatu osa ja see tuleb seadme edasiandmisel kaasa panna. Seadmega töötades tuleb järgida erilisi ohutusmeetmeid.

Kasutamine

Veesurvemahuti 3270.. on mõeldud jahutus- ja loputusvedelike, reeglina vee väljastamiseks puurmasinate, betoonisaagide, abrasiivlõikurite jms jaoks.



Asjatundmatu kasutamine võib põhjustada ohtlikke vigastusi või keskkonnakahjustusi.

Kasutamisel järgige alati tootja ohutusjuhiseid ja ohutuskaarte. Jälgige keemiliste ainete ja valmististe märgitud maksimaalseid kontsentratsioone. Küsimuste korral anname teile meeleldi nõu.
Järgige teie riigis kehtivaid seadusesätteid ja ametkondade määrusi. Seadet on lubatud kasutada ainult välistingimustes või hästi õhutatavates ruumides. Kui hakkate seadmega töötama esimest korda, laske müüjal või mõnel asjatundjal endale selle kasutamist selgitada.

Pritsis ei tohi kasutada

- tuleohtlike vedelike
- söövitavatele ainetele *(teatud desinfektsiooni- ja impregneerimisvahendid, happed, leotised)*
- ammoniaaki sisaldavatele vedelikele
- vedelikele, mille temperatuur on üle 40 °C
- Niisutusvahendid *(pesuained)*, lahustid ja lahusteid sisaldavad vedelikud, mis võivad põhjustada või soodustada mõrade tekkimist kasutatud plastikmaterjalil
- viskoossetele, kleepuvatele või ladestuvatele vedelikele *(värvid, rasvad)*
- kasutamiseks toiduainetööstuses

Mitte mingil juhul ei ole seadet lubatud kasutada

- välised suruõhuallikad ilma originaalse suruõhu-täiteventiilita
- süütamiseks
- vedelike hoiustamiseks ja säilitamiseks
- silmade pesemiseks

Ohutus



Seadmega võivad töötada ainult vastava väljaõppe saanud terved ja puhanud inimesed, kes ei tohi olla alkoholi, narkootiliste ainete ega medikamentide mõju all.
Lapsed ja noored ei tohi seadet kasutada.
Hoidke seadet lastele kättesaamatus kohas.
Ohtlike ainete kasutamisel võtke ebaõige kasutamise vältimiseks tarvitusele vastavad abinõud.
→ **Õnnetuste oht!**



Kandke ohtlike ainete käitlemisel sobivat kaitseriietust, kaitseprille ja respiraatorit, vastavalt kehtivatele riiklikele määrustele.



Vältige seadme ümber süttimisallikaid.



Ärge jätke seadet surve alla ja/või päikese kätte. Veenduge, et seade ei kuumene üle maksimaalse töötemperatuuri *(→ Tabel 1)*.
Kaitske seadet pakase eest ja ärge kasutage seda ammoniaagiga.



Libedais ja märgades tingimustes, lumel ja jääl, kallakutel ja ebatasasel maapinnal on oht libiseda ja komistada.



Seadet ei tohi remontida ega modifitseerida.
Kahjustada saanud või mittetöötavad osad tuleb lasta vahetada meie teeninduses või muus volitatud teeninduses.

Kaitseventiili ei tohi deaktiveerida.
→ **Plahvatusoht!**



Kasutage ainult originaalseid varuosi ja lisatarvikuid.
Teiste tootjate varuosade kasutamisest tekkinud kahjude eest tootja ei vastuta.



Jälgige pumpamisel pidevalt manomeetrit, et max pihustussurvet *(→ Tabel 1)* mitte ületada.
Enne täitmist, pärast kasutamist, enne hooldustööde tegemist, töö katkestamisel ja seadme hoiustamisel peab seade olema rõhuvaba.



Transportimsel jälgige järgmist: Transportige seadet nii, et see oleks kaitstud kahjustuste ja ümberkukkumise eest. Seade peab olema rõhuvaba.
→ **Plahvatusoht!**

☞ *Tekstis nimetatud joonised leiate kasutusjuhendi lehekülgedel 3–5.*

Tarnekomplekt

Anum [1] koos pumbaga [2], voolik [4], kasutusjuhend [5]. *(joon. 1)*

Tehnilised andmed

Seadme tüüp	**3270..**
Max täitekogus	10 l
Kogumaht	12,5 l
Max pihustussurve	3 baari
Max töötemperatuur	40 °C
Tühimass	2,8 kg
Anuma materjal	Polüetüleen
Kandmisviis	külje peal
Tehniline jääkkogus	< 0,07 l

Tabel 1

Kokkupanek

1. Keerake voolik [4] väljalaskeavasse [10] ja kinnitage see ülemutriga. *(joon. 3)*

Kontrollimine

Visuaalne kontroll: Kas anum [1], pump [2], voolik [4] ja kolbmanomeeter [16] on kahjustusteta? *(joon. 1)*

☞ *Jälgige eriti anuma-vooliku ja vooliku-pistikühenduse vahelist ühendust ning pumbakeerme ja pihustustoru seisukorda.*

Lekkekindlus: Pumbake tühi anum 2-baarise rõhu alla *(joon. 11).*

► Rõhk ei tohi 30 min jooksul langeda rohkem kui 0,5 baari.

Funktsioon: Tõstke kolbmanomeeter [16] üles. *(joon 5)*

► Rõhk peab väljuma

⚠ Kontrollige seadet regulaarselt ja pärast pikemat seisuaega, nt pärast talvepausi. Kahjustada saanud või mittetöötavad osad tuleb lasta vahetada meie teeninduses või muus volitatud teeninduses.

Ettevalmistamine

⚠ Järgige ptk „Ohutus“ olevaid märkusi.
Seade peab asuma vertikaalses asendis.
Veetorust täitmisel ei tohi toru või voolik ulatuda anumasse sisse.

1. Tõmmake kolbmanomeetri punast käepidet [16] nii kaua üles, kuni anum on survevaba. *(joon. 5)*
2. Vajutage kolvivars pidemega [13] alla ja keerake vastupäeva.
   ► Kolvivars koos pidemega on riivistatud. *(joon. 6)*
3. Keerake pump [2] anumast välja. *(joon. 7)*
4. Valage vedelik anumasse [1]. *(joon. 8)*
5. Kontrollige täitekõrgus anumas oleva skaala [35] abil. *(joon. 8)*
6. Keerake pump [2] anumasse. *(joon. 9)*

7. Vajutage pidemega kolvivars [13] alla ja keerake päripäeva.
   ► Pidemega kolvivars on lukust vabastatud. *(joon. 10)*
8. Tekitage mahutisse soovitud rõhk. *(joon. 11)*

☞ *Max rõhk ei tohi ületada 3 baari (punane triip manomeetril, joon. 11). Max rõhu ületamisel käivitub kaitseventiil ja laseb üleliigse rõhu välja.*

9. Vajutage pidemega kolvivars [13] alla ja keerake vastupäeva. *(joon. 6)*
   ► Pidemega kolvivars on lukustatud.

Kasutamine



Järgige ptk „Ohutus“ olevaid märkusi.

1. Ühendage veesurvemahuti pistikühendus [15] oma seadme ühendusnipliga [29]. *(joon. 12)*
2. Keerake kuulkraani [30]. *(joon. 12)*
   ► Algab vedeliku juurdevool.

☞ *Vedelikukogust saab reguleerida seadme (nt puurmasin) küljes asuva kuulkraaniga [30].*

3. Kui rõhk langeb alla 1 baari *(min 0,5 baari), pumbake rõhku juurde. (joon. 11)*
4. Kui anum on tühi, täitke see. *(→ ptk „Ettevalmistus“)*

Pärast kasutamist



Järgige peatükis „Ohutus“ olevaid märkusi.
Ärge kunagi jätke vedelikku seadmesse.

1. Hoidke pistikühendusest [15] kinni ja tõmmake samal ajal selle välimist rõngast. *(Joonis 12)*
   ► Pistikühendus [15] on seadme pistikuniplist [29] lahutatud.
2. Tõmmake punast kolbmanomeetrit [16] nii kaua ülespoole, kuni anum on survevaba. *(Joonis 5)*
3. Riivistage kolvivars pidemega [13]. *(Joonis 6)*
4. Kruvige pump [2] anumast välja ja tühjendage paak. *(Joonis 7)*
5. Pühkige seade niiske lapiga.
6. Kuivatamiseks ja hoiustamiseks hoidke anumat [1] ja pumpa [2] eraldi kuivas, päikese eest kaitstud ja külmumiskindlas kohas. *(joon. 16)*

Hooldus ja korrashoid

Järgige ptk „Ohutus“ olevaid märkusi.

Pärast 50. kasutuskorda, kuid vähemalt kord aastas:
- Keerake pump [2] anumast välja. *(joon. 7)*
- Võtke pump [2] koost lahti. *(joon. 17)*
- Määrige O-rõngad [19] ja mansett [20]. *(joon. 18)*
- Pange pump kokku.
- Riivistage kolvivars pidemega [13] ja kruvige pump [2] anumasse [1].
- Võtke voolik [4] koos väljavoolufiltriga [34] anumast välja ja puhastage väljavoolufiltrit voolava vee all. *(joon. 24)*

Järgige oma riigis kehtivaid ohutusabinõusid ja kontrollige seadet regulaarselt. Kui ei ole ette nähtud spetsiaalseid ettekirjutusi, soovitame iga 2 aasta järel läbi viia välimise ja iga 5 aasta järel seesmise kontrolli, samuti ka vastupidavuskontrolli vastava spetsialisti poolt iga 10 aasta järel.

Rikked

Kasutage ainult originaalseid varuosi ja lisatarvikuid.

Rike	Põhjus	Abinõu
Seadmes ei teki rõhku	Pump ei ole kinni keeratud.	Keerake pump tugevasti kinni.
	Pumba O-rõngas [19] on vigane.	Vahetage O-rõngas välja *(joon. 19)*.
	Mansett [20] on vigane. *(joon. 19)*	Vahetage mansett välja *(joon. 19)*.
Vedelik tungib pumbast välja	Ventiiliseib [23] on määrdunud või vigane.	Puhastage või vahetage ventiiliseib *(joon. 21)*.
Kolbmanomeeter ei näita anuma rõhku, Kaitseventiil hakkab liiga vara tööle.	Kolbmanomeeter [16] on vigane.	Vahetage kolbmanomeeter välja *(joon. 26)*.

Kontaktaadress lisateabe saamiseks → Tiitelleht.

Garantii

Garanteerime, et alates esmasest kasutuselevõtust ei ole seadmel seadusega kehtestatud kohustusliku (max 3-aastase) garantiiperioodi jooksul materjali- ega tootmisvigasid. Juhul kui garantii ajal peaks tekkima vigu, parandab tootja või edasimüüja tootmis- ja materjalivead tasuta või vahetab (vastavalt tootja äranägemisele) vigased detailid tasuta uute vastu. Garantiijuhtumi korral palume meiega viivitamatult ühendust võtta. Vajame seadme ostuarvet või kassatšekki. Garantii alla ei kuulu kuluvad osad (tihendid, O-rõngad, mansetid jne) ning defektid, mis tulenevad seadme ebaõige kasutamise või vääramatu jõu tõttu.

Vastavusdeklaratsioon

Meie, MFD, Ludwigsburger Straße 71, D-71691 Freiberg,
Saksamaa, ainuvastutajana, et tooted nimetusega seeria 3270.. tooted vastavad surveseadmete direktiivi 2014/68/EU nõuetele ning kannavad CE vastavusmärgist.
Tehniliste dokumentide volitatud koostaja on Rolf Rehkugler.

Freiberg, 24.05.2016  Bernd Stockburger – ärijuht –

Käesoleva kasutusjuhendi andmed ja joonised on mõeldud orienteerumiseks ega ole mingil moel siduvad. Tootja jätab endale õiguse teha toodetel muudatusi või parandusi, kui ta seda vajalikuks peab, ilma et sellest teavitataks kliente, kellel on olemas sarnane toode.

Nuoširdžiai sveikiname

įsigijus naują kokybišką gaminį ir dėkojame už pasitikėjimą mūsų prekės ženklu.
Tai, kad esate patenkinti mūsų gaminiu ir aptarnavimu, mums yra labai svarbu.
Jei Jūsų lūkesčiai nebus išpildyti, prašome mums pranešti.
Mūsų adresą rasite ant šios naudojimo instrukcijos viršelio.



Prieš pradėdami naudotis prietaisu perskaitykite naudojimo instrukciją!
Naudojimo instrukciją saugokite.



Naudojimo instrukcija yra prietaiso dalis ir ją perduodant toliau ją reikia perduoti kartu. Darbui su prietaisu būtinos specialios saugumo priemonės.

Naudojimas

Slėgio indai vandeniui 3270.. yra skirti aušinimo ir skalavimo skysčiams, paprastai vandeniui, purkšti naudojant kartu su gręžimo prietaisais, pjaunant betoną, šlifuojant ir kt.



Dėl netinkamo naudojimo gali kilti sunkaus susižalojimo grėsmė bei pavojus aplinkai.

Naudodami visada atsižvelkite į priemonių gamintojų saugos nuorodas ir duomenų lapus. Atsižvelkite į nurodytas maksimalias cheminių medžiagų ir preparatų koncentracijas. Gavę prašymą mielai Jums patarsime.
Atsižvelkite į Jūsų šalyje atitinkamai galiojančias įstatymų ir žinybų nuostatas.
Prietaisą galima naudoti tik lauke arba gerai vėdinamose patalpose. Jeigu anksčiau tokiu prietaisu nedirbote, tegul pardavėjas arba specialistas Jus instruktuoja, kaip juo naudotis.

Netinkamas naudoti

- su degiais skysčiais
- su vandenilio peroksidą ir deguonį išskiriančiomis priemonėmis
- su deginančiomis medžiagomis *(tam tikromis dezinfekavimo ir impregnavimo priemonėmis, rūgštimis, šarmais)*
- su skysčiais, kurių sudėtyje yra amoniako
- su skysčiais, kurių temperatūra viršija 40 °C
- Drėkinančios priemonės *(tenzidai)*, tirpikliai ir skysčiai, kurių sudėtyje yra tirpiklių turinčių skysčių, kurie naudojamuose plastikuose gali sukelti arba skatinti įtrūkimus.
- su klampiais, lipniais ar sunkiai nuvalomais skysčiais *(dažais, tepalais)*
- maisto produktų srityje.

Esant bet kokioms aplinkybėms nenaudoti

- pašaliniai slėgio šaltiniai be originalaus suslėgtojo oro pildymo vožtuvo
- apdeginti
- skysčiams sandėliuoti ir laikyti
- akims praplauti.

Sauga



Prietaisu gali dirbti tik apmokyti, sveiki ir nepavargę asmenys. Jie negali būti apsvaigę nuo alkoholio, narkotikų ar medikamentų.
Vaikai ir jaunuoliai naudoti prietaiso negali.
Laikykite prietaisą vaikams nepasiekiamoje vietoje.
Pasirūpinkite, kad pavojingos priemonės būtų tinkamai naudojamos.
→ **Nelaimingų atsitikimų pavojus!**



Dirbdami su pavojingomis medžiagomis nešiokite tinkamus apsauginius drabužius, apsauginius akinius ir respiratorių pagal šalyje galiojančias taisykles.



Venkite aplinkoje uždegimo šaltinių.



Nepalikite prietaiso esant slėgiui ir *(arba) saulėje. Įsitikinkite, kad prietaisas neįšilo daugiau nei leistina maksimali darbinė temperatūra (→ 1 lentelė)*.
Saugokite prietaisą nuo šalčio ir amoniako.



Ant slidaus, šlapio paviršiaus, sniego, ledo ar šlaituose bei ant nelygaus reljefo galite paslysti ir suklupti.



Atlikti prietaiso remonto darbus arba modifikacijas draudžiama.
Pažeistas ar neveikiančias dalis nedelsdami leiskite pakeisti mūsų aptarnavimo skyriui ar mūsų įgaliotam serviso partneriui.

Draudžiama apsauginį vožtuvą padaryti neveiksmingą.
→ **Sprogimo pavojus!**



Naudokite tik originalias atsargines dalis ir priedus.
Už žalą, padarytą naudojant kito gamintojo dalis, mes neatsakome.



Pumpuodami nuolatos stebėkite manometrą, kad nebūtų viršytas maksimalus purškimo slėgis *(→ 1 lentelė)*.
Prieš pildant, po naudojimo, prieš atliekant techninės priežiūros darbus, nutraukiant darbus ir laikant prietaisą iš jo reikia pašalinti slėgį.



Transportuodami atkreipkite dėmesį: transportuokite prietaisą taip, kad jis būtų apsaugotas nuo pažeidimų ir apvirtimo. Prietaise neturi būti slėgio.
→ **Sprogimo pavojus!**

☞ *Tekste nurodytus paveikslėlius rasite šios naudojimo instrukcijos 3 – 5 psl.*

Tiekimo apimtis

Talpa [1] su siurbliu [2], žarna [4], naudojimo instrukcija [5]. *(Pav. 1)*

Techniniai duomenys

Prietaiso modelis	**3270..**
Maks. pripildymo kiekis	10 l
Bendra talpa	12,5 l
Maks. purškimo slėgis	3 bar
Maks. darbinė temperatūra	40 °C
Tuščias svoris	2,8 kg
Talpos medžiaga	Polietilenas
Nešiojimo būdas	šonu
Techninis liekamasis kiekis	< 0,07 l

1 lentelė

Surinkimas

1. Žarną [4] įkiškite į jos laikymo vietą [10] ir pritvirtinkite ją užmetama veržle. *(Pav. 3)*

Tikrinimas

Apžiūrėjimas: Įsitikinkite, kad nepažeistas slėgio indas [1], siurblys [2], žarna [4] ir stūmoklinis manometras [16]. *(Pav. 1)*

☞ *Atkreipkite ypatingą dėmesį į sujungimus tarp indo ir žarnos bei tarp žarnos ir kištukinio sujungimo, taip pat į atstumą nuo siurblio sriegio.*

Sandarumas: Tuščią prietaisą nustatykite 2 bar *(Pav. 11)*.

► Per 30 min. slėgis negali nukristi daugiau nei 0,5 bar.

Veikimas: Stūmoklinį manometrą [16] patraukite į viršų. *(Pav. 5)*

► Slėgis turi sumažėti.

⚠ Tikrinkite įrenginį reguliariai ir pol ilgesnio nenaudojimo, pvz., po žiemos pertraukos. Pažeistas ar neveikiančias dalis nedelsdami leiskite pakeisti mūsų aptarnavimo skyriui ar mūsų įgaliotam serviso partneriui.

Paruošimas

⚠ Atkreipkite dėmesį į nuorodas skyriuje „Sauga“.
Prietaisas turi būti vertikalioje padėtyje.
Pilant vandenį iš vandentiekio, vamzdis ar žarna negali įsikišti į talpą.

1. Stūmoklinio manometro [16] raudoną mygtuką traukite aukštyn tol, kol talpoje visai neliks slėgio. *(Pav. 5)*
2. Stūmoklio kotą su rankena [13] spauskite žemyn ir sukite ją prieš laikrodžio rodyklę.
   ► Stūmoklio kotas su rankena yra užblokuotas. *(Pav. 6)*
3. Siurblį [2] išsukite iš talpos. *(Pav. 7)*
4. Skystį supilkite į indą [1]. *(Pav. 8)*
5. Su talpos skale [35] patikrinkite pripildymo aukštį. *(Pav. 8)*
6. Siurblį [2] įsukite į talpą. *(Pav. 9)*

7. Stūmoklio kotą su rankena [13] spauskite žemyn ir sukite ją pagal laikrodžio rodyklę.
   ► Stūmoklio kotas su rankena yra atblokuotas. *(Pav. 10)*
8. Inde sugeneruokite norimą slėgį. *(Pav. 11)*

☞ *Maks. slėgis neturėtų viršyti 3 bar (raudonas brūkšnelis stūmokliniame manometre, pav. 11). Jei maks. slėgis viršijamas, suveikia apsauginis vožtuvas ir slėgio perviršį sumažina.*

9. Stūmoklio kotą su rankena [13] spauskite žemyn ir sukite ją prieš laikrodžio rodyklę. *(Pav. 6)*
   ► Stūmoklio kotas su rankena yra užblokuotas.

Naudojimas

⚠ Atkreipkite dėmesį į nuorodas skyriuje „Sauga“.

1. Sujungimo movą [15] prijunkite prie prietaiso nipelio [29]. *(Pav. 12)*
2. Atsukite rankenėlę [30]. *(Pav. 12)*
   ► Skystis paduodamas.

☞ *Skysčio kiekį galima reguliuoti prietaiso rankenėle [30] (pvz., gręžtuvo).*

3. Jei slėgis nukrenta žemiau nei 1 bar *(min. 0,5 bar), pumpuokite papildomai. (Pav. 11)*
4. Jei indas tuščias, pripildykite. *(→ Skyrius „Paruošimas“)*

Po panaudojimo

⚠ Atkreipkite dėmesį į nuorodas skyriuje „Sauga“.
Niekada nepalikite prietaise skysčio.

1. Laikydami sujungimo movą [15], tuo pat metu traukite arba sukite jos išorinį žiedą. *(12 pav.)*
   ► Sujungimo mova [15] yra atskirta nuo prietaiso nipelio [29].
2. Stūmoklinio manometrą [16] traukite aukštyn tol, kol talpykloje visai neliks slėgio. *(5 pav.)*
3. Stūmoklinį manometrą su rankena [13] užblokuokite. *(6 pav.)*
4. Išsukite siurblį [2] iš talpyklos ir ištuštinkite baką. *(7 pav.)*
5. Nuvalykite drėgna šluoste.
6. Džiovindami ir sandėliuodami talpą [1] ir siurblį [2] laikykite atskirose, sausose, nuo saulės spindulių ir šalčio apsaugotose patalpose *(Pav. 16)*.

Techninis aptarnavimas ir priežiūra

Atkreipkite dėmesį į nuorodas skyriuje „Sauga“.

Panaudojus 50 kartų, bent kartą per metus:
- Siurblį [2] išsukite iš talpos. *(Pav. 7)*
- Siurblį [2] išardykite. *(Pav. 17)*
- Sutepkite O-žiedą [19] ir veleną [20]. *(Pav. 18)*
- Surinkite siurblį.
- Stūmoklio kotą su rankena [13] užblokuokite ir siurblį [2] įsukite į talpą [1].
- Išimkite žarnį [4] su išleidimo filtru [34] iš talpos ir išvalykite išleidimo filtrį po vandens srove. *(Pav. 24)*

Paisykite Jūsų šalies įstatymuose numatytų apsaugos nuo nelaimingų atsitikimų nurodymų ir reguliariai tikrinkite prietaisą. Jei nėra specialių instrukcijų, rekomenduojame kas 2 metus atlikti išorinį ir kas 5 metus vidinį patikrinimą bei kas 10 metų ekspertas turi atlikti stiprumo bandymą.

Gedimai

Naudokite tik originalias atsargines dalis ir priedus.

Gedimas	Priežastis	Gedimo pašalinimas
Prietaise negaminamas slėgis	Neprisuktas siurblys.	Tvirtai prisukti siurblį.
	Pažeistas siurblio O-žiedas [19].	Pakeisti O-žiedą *(Pav. 19)*.
	Sugedęs velenas [20].	Pakeisti veleną *(Pav. 19)*.
Skystis prasiskverbia iš siurblio.	Užterštas arba pažeistas vožtuvo diskas [23].	Išvalyti arba pakeisti vožtuvo diską *(Pav. 21)*.
Stūmoklinis manometras nerodo talpos slėgio. Apsauginis vožtuvas prapučia per anksti.	Stūmoklinis manometras [16] sugedęs.	Pakeisti stūmoklinį manometrą (*Pav. 26)*..

Adresas ieškant kitos informacijos → pirmas lapas.

Garantija

Mes garantuojame, kad nuo pirmojo įsigijimo momento visą įstatymiškai galiojantį garantinį laikotarpį (maks. — 3 metai) šis prietaisas neturės jokių medžiagos ir apdorojimo defektų. Jei garantiniu laikotarpiu būtų nustatyti trūkumai, gamintojas arba platintojas Jūsų šalyje nemokamai prietaisą suremontuos arba (gamintojo nuožiūra) jį, arba jo pažeistas dalis pakeis. Tokiu atveju prašome nedelsiant su mumis susisiekti. Mums reikalinga prietaiso pirkimo sąskaita arba kasos čekis. Garantija negalioja besidėvinčioms dalims (tarpikliai, O-žiedai, velenai ir t.t.) ir gedimams, atsiradusiems dėl netinkamo prietaiso naudojimo ir nenugalimų jėgų.

Atitikties deklaracija

Mes, MFD, Ludwigsburger Straße 71, D-71691 Freiberg,
atsakingai pareiškiame, kad 3270.. serijos produktai atitinka slėginės įrangos direktyvos 2014/68/EU reikalavimus ir turi CE žymėjimą.
Už techninės dokumentacijos parengimą yra atsakingas Rolf Rehkugler.

Freiberg, 2016-05-24  Bernd Stockburger – direktorius –

Duomenys ir paveikslėliai šioje naudojimo instrukcijoje skirti tik orientuotis ir jokiu būdu nėra privalomi. Gamintojas pasilieka teisę, jei jis mano, kad tai reikalinga, atlikti gaminių pakeitimus arba pagerinimu, neprivalėdamas apie tai informuoti klientų, kurie turi panašų modelį.

Sirsnīgi apsveicam

ar jaunā augstas kvalitātes izstrādājuma iegādi un paldies par uzticību mūsu firmas zīmei.
Jūsu apmierinātība ar mūsu izstrādājumu un servisu mums ir ļoti svarīga.
Lūdzam paziņot, ja Jūsu gaidas nav īstenojušās.
Mūsu adrese ir norādīta lietošanas instrukcijas titullapā.



Pirms ierīces lietošanas, izlasiet lietošanas instrukciju!
Pienācīgi uzglabājiet lietošanas instrukciju.
Lietošanas instrukcija ir ierīces neatņemama sastāvdaļa, un tā jādod līdzi ierīces tālāknodošanas gadījumā. Darbojoties ar ierīci, ir nepieciešami īpaši drošības pasākumi.

Lietošana

Ūdens spiedientvertne 3270.. ir paredzēta dzesēšanas un mazgāšanas šķidrumu smidzināšanai; parasti tas ir ūdens, ko izsmidzina urbjiem, betona zāģiem, slīpmašīnām u.t.t.



Nepareiza lietošana var radīt bīstamus savainojumus un kaitējumu apkārtējai videi.

Katrā lietošanas reizē ievērojiet līdzekļa ražotāja drošības norādījumus un drošības datu lapas. Ievērojiet ķīmisko vielu un preparātu norādītās maksimālās koncentrācijas. Pēc pieprasījuma mēs labprāt sniegsim jums konsultācijas.
Ievērojiet jūsu valstī attiecīgi spēkā esošās likumdošanas normas un oficiālos noteikumus.
Ierīci drīkst izmantot vienīgi ārpus telpām vai labi ventilējamās telpās. Jautājiet pārdevējam vai lietpratējam, lai viņš instruētu jūs par ierīces lietošanu, ja jūs ar to darbosieties pirmo reizi.

Nav piemērots:

- uzliesmojošiem šķidrumiem
- ūdeņraža pārskābi un līdzīgas skābes izdalošiem līdzekļiem,
- kodīgām vielām *(noteiktiem dezinfekcijas un impregnēšanas līdzekļiem, skābēm, sārmiem)*,
- amonjaku saturošiem šķidrumiem,
- šķidrumiem, kuru temperatūra ir lielāka par 40 °C
- Slapinošas vielas *(virsmaktīvās vielas)*, šķīdinātāji un šķīdinātājus saturoši šķidrumi, kuri izmantotajos sintētiskajos materiālos var izraisīt vai veicināt plaisāšanu.
- bieziem, lipīgiem vai atliekas veidojošiem šķidrumiem *(krāsām, smērvielām)*,
- lietošanai ar pārtikas līdzekļiem.

Nekādos apstākļos neizmantojiet:

- ārēji spiediena avoti bez oriģinālā saspiestā gaisa iepildīšanas vārsta
- svilināšanai
- šķidrumu glabāšanai un uzglabāšanai,
- kā acu dušu.

Drošība



Ar ierīci drīkst darboties tikai apmācītas, veselas un atpūtušās personas.
Tās nedrīkst būt alkohola, narkotisku vielu vai medikamentu iespaidā.
Bērni un jaunieši nedrīkst lietot ierīci.
Uzglabājiet ierīci bērniem neaizsniedzamā vietā.
Nepieļaujiet nepareizu lietošanu, izmantojot bīstamus līdzekļus.
→ **Negadījumu risks!**



Rīkojoties ar bīstamām vielām, lietojiet piemērotu aizsargapģērbu, aizsargbrilles un elpošanas masku saskaņā ar spēkā esošajiem nacionālajiem noteikumiem.



Nepieļaujiet aizdegšanās avotus apkārtnē.



Neatstājiet ierīci zem spiediena un/vai saulē. Nodrošiniet, lai ierīce nesasiltu vairāk par maksimālo darbības temperatūru *(→ 1. tabula)*.
Pasargājiet ierīci no sala un amonjaka.



Ja ir gludums, slapjums, sniegs, ledus, nogāze un nelīdzena teritorija, tad pastāv paslīdēšanas un paklupšanas risks.



Ierīces remonts vai izmaiņas nav pieļaujamas.
Mūsu servisam vai mūsu pilnvarotam servisa partnerim nekavējoties lieciet nomainīt bojātas vai nefunkcionējošas detaļas.

Nedrīkst pieļaut, ka nedarbojas drošības vārsts.
→ **Sprādzienbīstamība!**



Izmantojiet tikai oriģinālās rezerves daļas un piederumus.
Neuzņemamies atbildību par bojājumiem, kas radušiem, izmantojot svešas detaļas.



Sūknējot vienmēr vērojiet manometru, lai nepārsniegtu maksimālo smidzināšanas spiedienu *(→ 1. tabula)*.
Pirms iepildīšanas, pēc lietošanas, pirms apkopes darbiem, darba pārtraukumu gadījumā un uzglabāšanas nolūkos ierīcei jābūt atbrīvotai no spiediena.



Ievērojiet transportēšanas laikā: Transportējiet ierīci tā, lai ierīce būtu nodrošināta pret bojāšanu un apgāšanos. Ierīcei jābūt bez spiediena.
→ **Sprādzienbīstamība!**

☞ *Tekstā minētos attēlus atradīsit lietošanas instrukcijas 3. – 5. lappusē.*

Piegādes komplektācija

Tvertne [1] ar sūkni [2], šļūtene [4] un lietošanas instrukcija [5] *(1. attēls)*.

Tehniskie rādītāji

Ierīces tips	**3270..**
Maks. iepildes daudzums	10 l
Kopējais tilpums	12,5 l
Maks. smidzināšanas spiediens	3 bar
Maks. darbības temperatūra	40 °C
Pašmasa	2,8 kg
Tvertnes materiāls	polietilēns
Nešanas veids	sānisks
Tehniskais atlikums	< 0,07 l

1. tabula

Montāža

1. Iespraudiet šļūteni [4] stiprinājumā [10] un nostipriniet to ar uzmavuzgriezni *(3. attēls)*.

Pārbaude

Vizuālā kontrole: Vai nav bojāta tvertne [1], sūknis [2], šļūtene [4] un virzuļmanometrs [16]? *(1. attēls)*

☞ *Īpaši pievērsiet uzmanību savienojumiem starp tvertni un šļūteni, starp šļūteni un spraudkontakta savienojumu, kā arī sūkņa vītnes stāvoklim.*

Blīvums. Tukšu ierīci piepumpējiet līdz 2 bar *(11. att.)*.

► 30 min. laikā spiediens nedrīkst samazināties vairāk kā par 0,5 bar.

Darbība. Augstu pavelciet virzuļmanometru [16] *(5. attēls)*

► Spiedienam jāizplūst.

⚠ Pārbaudiet ierīci regulāri un pēc ilgākas dīkstāves, piemēram, ziemas perioda. Bojātas vai nefunkcionējošas detaļas nekavējoties lieciet nomainīt mūsu servisam vai pilnvarotam servisa partnerim.

Sagatavošana

⚠ Ievērojiet nodaļā “Drošība” minētos norādījumus.
Ierīcei jāatrodas vertikālā pozīcijā.
Uzpildot ierīci no ūdensvada, vads vai šļūtene nedrīkst iesniegties tvertnē.

1. Izvelciet virzuļmanometra [16] sarkano pogu tik tālu, kamēr tvertnē nav spiediena *(5. attēls)*.
2. Virzuļa kātu ar rokturi [13] nospiediet uz leju un pagrieziet to pretēji pulksteņrādītāja virzienam. ► Virzuļa kāts ar rokturi ir nofiksēts *(6. attēls)*.
3. Izskrūvējiet sūkni [2] no tvertnes *(7. attēls)*.
4. Iepildiet tvertnē [1] šķidrumu *(8. attēls)*.
5. Pārbaudiet iepildes augstumu ar tvertnes skalu [35] *(8. attēls)*.
6. Ieskrūvējiet sūkni [2] tvertnē *(9. attēls)*.
7. Virzuļa kātu ar rokturi [13] nospiediet uz leju un pagrieziet pulksteņrādītāja virzienā.
   ► Virzuļa kāts ir atbrīvots *(10. attēls)*.

8. Radiet nepieciešamo spiedienu tvertnē *(11. attēls)*.

☞ *Maks. spiediens nedrīkstētu pārsniegt 3 bar (sarkanā svītra virzuļmanometrā, 11. attēls). Ja tiek pārsniegts maks. spiediens, iedarbojas drošības vārsts un izlaiž lieko spiedienu.*

9. Virzuļa kātu ar rokturi [13] nospiediet uz leju un pagrieziet to pretēji pulksteņrādītāja virzienam *(6. attēls)*.
   ► Virzuļa kāts ar rokturi ir nofiksēts.

Lietošana

Ievērojiet nodaļā “Drošība” minētos norādījumus.

1. Savienojiet ūdens spiedientvertnes spraudkontakta savienojumu [15] ar ierīces ligzdu [29] *(12. attēls)*.
2. Darbiniet lodveida krānu [30] *(12. attēls)*.
   ► Sākas šķidruma padeve.

☞ *Šķidruma daudzumu ierīcei (piem., urbim) var regulēt ar lodveida krānu [30].*

3. Ja spiediens kļūst mazāks par 1 bar *(min. 0,5 bar), piepumpējiet (11. attēls)*.
4. Ja tvertne ir tukša, uzpildiet to *(→ sk. nodaļu “Sagatavošana”)*.

Pēc lietošanas

Ievērojiet nodaļā “Drošība” minētos norādījumus.
Nekad neatstājiet šķidrumu ierīcē.

1. Turiet spraudkontakta savienojumu [15] un vienlaicīgi pavelciet ārējo gredzenu. *(12. attēls)*
   ► Spraudkontakta savienojums [15] ir atdalīts no ierīces ievietojamā nipeļa [29].
2. Izvelciet sarkano virzuļmanometru [16] tik tālu, kamēr tvertnē nav spiediena. *(5. attēls)*
3. Nofiksējiet virzuļa kātu ar rokturi [13]. *(6. attēls)*
4. Izskrūvējiet sūkni [2] no tvertnes un iztukšojiet tvertni. *(7. attēls)*
5. Nomazgājiet ierīci ar mitru drānu.
6. Lai nožāvētu un uzglabātu, glabājiet tvertni [1] un sūkni [2] atsevišķi sausā, no saules stariem aizsargātā un neaizsalstošā vietā *(16. attēls)*.

Apkope un apkalpošana

Ievērojiet nodaļā “Drošība” minētos norādījumus.

Pēc 50. lietošanas reizes, vismaz vienreiz gadā:
- Izskrūvējiet sūkni [2] no tvertnes *(7. attēls)*.
- Izjauciet sūkni [2]. *(17. attēls)*.
- Ieeļļojiet O-veida gredzenu [19] un manšeti [20]. *(18. attēls)*.
- Samontējiet sūkni.
- Nofiksējiet virzuļa kātu ar rokturi [13] un ieskrūvējiet sūkni [2] tvertnē [1].
- Izòemiet ðïûteni [4] ar izvades filtru [34] no tvertnes un iztîriet izvades filtru zem tekoða ûdens. *(24. attēls)*.

Ievērojiet savas valsts nelaimes gadījumu novēršanas likumu noteikumus un regulāri pārbaudiet ierīci. Ja nav īpašu noteikumu, mēs iesakām ik pēc 2 gadiem veikt ārēju un ik pēc 5 gadiem iekšēju pārbaudi, kā arī ik pēc 10 gadiem stiprības pārbaudi, uzticot to lietpratējam.

Traucējumi

Izmantojiet tikai oriģinālās rezerves daļas un piederumus.

Traucējums	Cēlonis	Risinājums
Ierīcē nerodas spiediens	Pumpis nav cieši pieskrūvēts.	Cieši ieskrūvējiet sūkni.
	Bojāts pumpja O-veida gredzens [19].	Nomaniet O-veida gredzenu *(19. attēls)*.
	Bojāta manšete [20].	Nomainiet manšeti *(19. attēls)*.
Šķidrums izspiežas no sūkņa	Netīra vai bojāta vārsta paplāksne [23]. .	Iztîriet vai nomainiet vārsta paplāksni *(21. attēls)*
Virzuļmanometrs nerāda tvertnes spiedienu. Drošības vārsts izlaiž gaisu par ātru.	Bojāts virzuļmanometrs [16].	Nomainiet virzuļmanometru *(26. attēls)*.

Kontaktadrese papildu informācijai → skat. titullapu.

Garantija

Garantējam, ka no pirmās iegādes brīža attiecīgi spēkā esošā likumīgā garantijas sniegšanas pienākuma periodā (maks. 3 gadus) šai ierīcei nebūs nekādu materiālu un apstrādes trūkumu. Ja garantijas laikā atklājas trūkumi, ražotājs vai izplatītājs Jūsu valstī veiks ierīces remontu, neaprēķinot darba un materiālu izmaksas, vai (pēc ražotāja ieskatiem) aizstās ierīci vai tās bojātās detaļas. Šādā gadījumā nekavējoties lūdzam ar mums sazināties. Mums nepieciešams rēķins vai kases čeks par ierīces pirkumu. Izņēmums no garantijas ir nodilstošas detaļas (blīvējumi, O-veida gredzeni, manšete utt.) un defekti, kas radušies nepareizas lietošanas un nepārvaramas varas dēļ.

Atbilstības deklarācija

Mēs, MFD, Ludwigsburger Straße 71, D-71691 Freiberg,
patstāvīgi paziņojam, ka ražojumi sēriju 3270.. izstrādājumi atbilst prasībām, kas noteiktas direktīvā 2014/68/EU par spiediena iekārtām, un tiem ir CE marķējums.
Rolf Rehkugler ir pilnvarots sagatavot tehnisko dokumentāciju.

Freiberg, 24.05.2016  Bernd Stockburger – Uzņēmuma vadītājs –

Informācija un attēli šajā lietošanas instrukcijā ir paredzēta tikai orientācijai, un nekādā ziņā nav saistoši. Ražotājs patur sev tiesības, ja viņš uzskata par nepieciešamu, veikt izstrādājumu izmaiņas vai uzlabojumus, neinformējot klientus, kuru īpašumā ir līdzīgi modeļi.